Einstellvorschrift für Schnellocher SL 614

Blatt	Abschn.	Titel
1...4		Inhaltsverzeichnis
	1.	Allgemeines
5	1.1	Verbindlichkeit der Einstellvorschrift
5	1.2	Reihenfolge der Einstellungen
5	1.3	Maßangaben
5	1.4	Lacksicherungen
	2.	Vormontage an Organen
6	2.1	Kupplungswelle - Stellung der Schnecke
7	2.2	Einstellmagnet - Montage der Anker, 5-spurig
8		. . . . . 6-spurig
9		. . . . . 7-spurig
10		. . . . . 8-spurig
11	2.3	Einstellmagnet - Ankerhub
	3.	Sockel
12	3.1	Hauptwelle und Motor - Lage und Zahnluft
13	3.2	Lagerbock für u1...u7 - Lage zur Steuerbuchse
14	3.3	Nullage der Hauptwelle - Meßscheibe und Zeiger
15	3.4	Lagerbock für u1...u7 - Lage der Kontakte zu den Hebeln, Luft der Hebel, Federspannungen

Diese Zeichnung ist unser Eigentum. Jede Vervielfältigung, Verwertung oder Mitteilung an dritte Personen ist strafbar, verpflichtet zu Schadenersatz und wird gerichtlich verfolgt. (Urheberrechtsgesetz, Gesetz gegen unlauteren Wettbewerb, BGB) Alle Rechte für den Fall der Patenterteilung (§ 7 Abs. 1PG) oder der GM-Eintragung vorbehalten (§ 5 Abs. 4 GMG)

Nur zur Information

				1961	Tag	Name	Benennung: Einstellvorschrift f. SL 614
				Bearb	18.1.		
				Gez.			
				Gepr			
				Norm.			
Ausg.	Änd.-Mitt.-Nr.	Tag	Name	STANDARD ELEKTRIK LORENZ Werk/DSt LP KOFSB			Nr.:
							Ersatz für:

Gebr. Widmann 521/59 2000 1059

Blatt	Abschn.	Titel	
	4.	Stanzmechanismus	
16	4.1	Transport-,Schalt- u.Vortransportwelle	- Einstellung der Lagerflansche
16	4.2	Schaltrad,Transport- und Schaltwelle	- Lage und axiale Luft
17	4.3	Transportrad	- Lage quer zum Streifen
18	4.4	Rechte Streifenauflage	- Stellung zum Transportrad
19	4.5	Zwischentrieb	- Zahnluft und Stellung der Zähne
20	4.6	Kupplungswelle	- Lage zur Schaltwelle und Zahnluft
21	4.7	Kupplungshebel	- Lage zur Kupplungswelle,EINGEKUPPELT
22	4.8	Kupplungshebel	- Stellung des Gummianschlages
23	4.9	Kupplungsklinke	- Stellung AUSGEKUPPELT
24	4.10	Kupplung	- Stellung AUSGEKUPPELT
25	4.11	Kupplungshebel	- Kontrolle: Überhub, Federspannung und Luft der Klinke
26	4.12	Kupplungsmagnet	- Luft: Klinke - Hebel
26	4.13	Kupplungsmagnet	- Luft: Anker - Klinke
27	4.14	Zwischentr.u.Schnecke	- Zahnspiel
28	4.15	Einstellmagnet	- Andrücknocke, Auflage der Stanzhebel, Zahnluft
29	4.16	Stanzgetriebe	- Voreinstellung der Exzenter 1...4
30	4.17	Transportrad	- Voreinstellung des Zeichenabstandes
31	4.18	Andruckbügel	- Lage quer zum Streifen, Federspannung
32	4.19	Streifenführung	- Einstellung auf 5-spurigen Streifen
33		. . . . .	. . 6-spurigen Streifen
34		. . . . .	. . 7-spurigen Streifen
35		. . . . .	. . 8-spurigen Streifen
36	4.20	Frontplatte	- Verstellbares Lager für den Einstellmagneten
37	4.21	Stanzhebel	- Stellung der Führungskämme, 8-spurig (desgleichen auch für 5-, 6-, und 7-spurig)

Nur zur Information

Diese Zeichnung ist unser Eigentum. Jede Vervielfältigung, Verwertung oder Mitteilung an dritte Personen ist strafbar, verpflichtet zu Schadenersatz und wird gerichtlich verfolgt. (Urheberrechtsgesetz, Gesetz gegen unlauteren Wettbewerb, BGB) Alle Rechte für den Fall der Patenterteilung (§ 7 Abs. 1PG) oder der GM-Eintragung vorbehalten (§ 5 Abs. 4 GMG)

Ausg.	Änd.-Mitt.-Nr.	Tag	Name

	1961	Tag	Name
Bearb.		18.1.	
Gez.			
Gepr.			
Norm.			

STANDARD ELEKTRIK LORENZ Werk/DSt. LP KOFSB

Benennung: Einstellvorschrift f. SL614

Nr.:

Ersatz für:

2

Blatt	Abschn.	Titel	
	5.	Aufspuleinrichtung	
38	5.1	Gestell	- Querträger mit Seitenteil links u.rechts
39	5.2	Seitenteil,links	- Lage der Antriebswelle
40	5.3	Welle 1	- Lage und Zahnluft
41	5.4	Welle 2	- Lage und Zahnluft
42	5.5	Seitenteil,rechts	- Zahnluft f.Betr.-St.-Zähler
	6.	Schnellocher,vollst.	
43	6.1	Ansetzen des Stanzmechanismus	- Zahnluft, Stellung von Haupt- und Kupplungswelle
44	6.2	Totpunktlagen	- Ausmitteln mit dem Exzenter 1
45	6.3	Lochernadeln	- Tiefste Stellung mit Exzenter 3
46	6.4	Lochernadeln	- Höchste Stellung mit Exzenter 2
47	6.5	Rückführer	- Exzenter 4
48	6.6	Einstellwinkel	- Kontrolle
49	6.7	Andrücken der Anker	- Feineinstellung
50	6.8	Vortransport	- Stellung, Zahnluft und Federspannung
51	6.9	pe1 und pe2	- Umschalten bei Streifenrest
52	6.10	Aufspuleinrichtung	- Stellung der Riemenscheiben
	7.	Schnellocher in Betrieb	
53	7.1	Kontrollen vor Einschalten des Motors	
53	7.2	Motordrehzahl	- 3000/min
53	7.3	Schließzeiten von u1....u7	- Funktionsplan nach Ausführungsangabe
	7.4	Schnellocher läuft ohne Streifen	- Kontrollen Schließ- und Öffnungspunkte von u1...u7 Einstellwinkel Kupplungsklinke Transport Kupplungstück
60	7.5	Einlegen eines Streifens	- Umlenkung

Nur zur Information

Diese Zeichnung ist unser Eigentum. Jede Vervielfältigung, Verwertung oder Mitteilung an dritte Personen ist strafbar, verpflichtet zu Schadenersatz und wird gerichtlich verfolgt. (Urheberrechtsgesetz, Gesetz gegen unlauteren Wettbewerb, BGB) Alle Rechte für den Fall der Patenterteilung (§ 7 Abs. IPG) oder der GM-Eintragung vorbehalten (§ 5 Abs. 4 GMG)

				1961	Tag	Name
				Bearb.	18.1.	
				Gez.		
				Gepr.		
				Norm.		
1				STANDARD ELEKTRIK LORENZ Werk/DSt. LP KOFSB		
Ausg.	Änd.-Mitt.-Nr.	Tag	Name			

Benennung: Einstellvorschrift f. SL 614

Nr.:

Ersatz für:

3

Gebr. Wichmann 521/59 2000 1059

1	2	3	4

Blatt	Abschn.	Titel	
	7.6	Schnellocher läuft mit einem Streifen -	Kontrollen und Korrekturen
			Stanzen des Streifens
64		. . . . .	Zeichenabstand
			Vortransport
65		. . . . .	Transport
			Abfall der Anker
67	7.7	Einlegen zweier Streifen	
	7.8	Schnellocher läuft mit zwei Streifen	
	8.	Aufspuleinrichtung in Betrieb	
72	8.1	Friktionskupplung	- Drehmoment
	8.2	Zeichenabstand	
	8.3	Motordrehzahl	
76	8.4	Motor	- Regler
	9.	p-Kontakte (Rückmelder)	
	9.1	Voreinstellung	
	9.2	pIX und das Schauzeichen	- Transportlochnadel
	9.3	pI...pVIII	- Beim Stanzen eines Streifens
	9.4	pI...pVIII	- Beim Stanzen zweier Streifen

Nur zur Information

Diese Zeichnung ist unser Eigentum. Jede Vervielfältigung, Verwertung oder Mitteilung an dritte Personen ist strafbar, verpflichtet zu Schadenersatz und wird gerichtlich verfolgt. (Urheberrechtsgesetz, Gesetz gegen unlauteren Wettbewerb, BGB) Alle Rechte für den Fall der Patenterteilung (§ 7 Abs. 1PG) oder der GM-Eintragung vorbehalten (§ 5 Abs. 4 GMG)

Ausg.	And.-Mitt.-Nr.	Tag	Name

	1961	Tag	Name
Bearb		18.1.	
Gez.			
Gepr			
Norm.			

STANDARD ELEKTRIK LORENZ Werk/DSt. LP KOFSB

Benennung: **Einstellvorschrift f. SL 614**

Nr.:

Ersatz für:

4

A B C D E

1. Allgemeines

1.1 Verbindlichkeit der Einstellvorschrift

Die Angaben dieser Einstellvorschrift und die Zeichnungsunterlagen und Stücklisten, wie sie sich aus ZO 45200/5...12 absteigend ergeben, sind für die Montage des Schnellochers SL 614 maßgebend.

1.2 Reihenfolge der Einstellungen

Die in den Abschnitten 1...9 festgelegte Reihenfolge der Einstellungen an den einzelnen Organen ist durch eine in gleicher Reihenfolge fortschreitende Montage weitgehend einzuhalten.

Im Verlauf der Montage ist auf folgendes besonders zu achten:

Die Lagerflansche sind auszurichten, bevor die Kupplungswelle angesetzt wird (Bl. 16) damit der leichte Lauf der Transport-, Schalt- und Vortransportwelle geprüft werden kann.

Die Einstellungen der Exzenter 1...4 (Bl.29) und der Andrücknocke (Bl. 28) sind durchzuführen, bevor der Stanzmechanismus an den Sockel angesetzt wird, damit keine Beschädigungen der Lochernadeln und Anker entstehen.

Bei abgenommener Frontplatte darf kein Streifen gelocht werden, auch dann nicht, wenn der Locher von Hand durchgedreht wird.

1.3 Maßangaben

Die Einstellungen sind entweder mit Maßen, Nennmaß±Toleranz, wobei das Nennmaß Null sein kann, oder als Luft, angegeben. Dabei bedeutet Luft 0,05...0,15: der Spion 0,05mm muß, der Spion 0,15mm darf nicht hineingehen.

1.4 Lacksicherungen

Sämtliche von den Einstellungen betroffenen Schrauben und Muttern sind nach der Einstellung anzuziehen und nach der Prüfung des SL 614 mit Lack zu sichern.

Nur zur Information

Diese Zeichnung ist unser Eigentum. Jede Vervielfältigung, Verwertung oder Mitteilung an dritte Personen ist strafbar, verpflichtet zu Schadenersatz und wird gerichtlich verfolgt. (Urheberrechtsgesetz, Gesetz gegen unlauteren Wettbewerb, BGB) Alle Rechte für den Fall der Patenterteilung (§ 7 Abs. 1PG) oder der GM-Eintragung vorbehalten (§ 5 Abs. 4 GMG)

				1961	Tag	Name	Benennung: Einstellvorschrift f. SL 614
				Bearb	18.1.		
				Gez.			
				Gepr.			
				Norm.			
Ausg.	Änd.-Mitt.-Nr.	Tag	Name	STANDARD ELEKTRIK LORENZ Werk/DSt. LP KOFSB			Nr.: 5
							Ersatz für:

1.1
1.2
1.3
1.4

Diese Zeichnung ist unser Eigentum. Jede Vervielfältigung, Verwertung oder Mitteilung an dritte Personen ist strafbar, verpflichtet zu Schadenersatz und wird gerichtlich verfolgt. (Urheberrechtsgesetz, Gesetz gegen unlauteren Wettbewerb, BGB) Alle Rechte für den Fall der Patenterteilung (§ 7 Abs. 1PG) oder der GM-Eintragung vorbehalten (§ 5 Abs. 4 GMG)

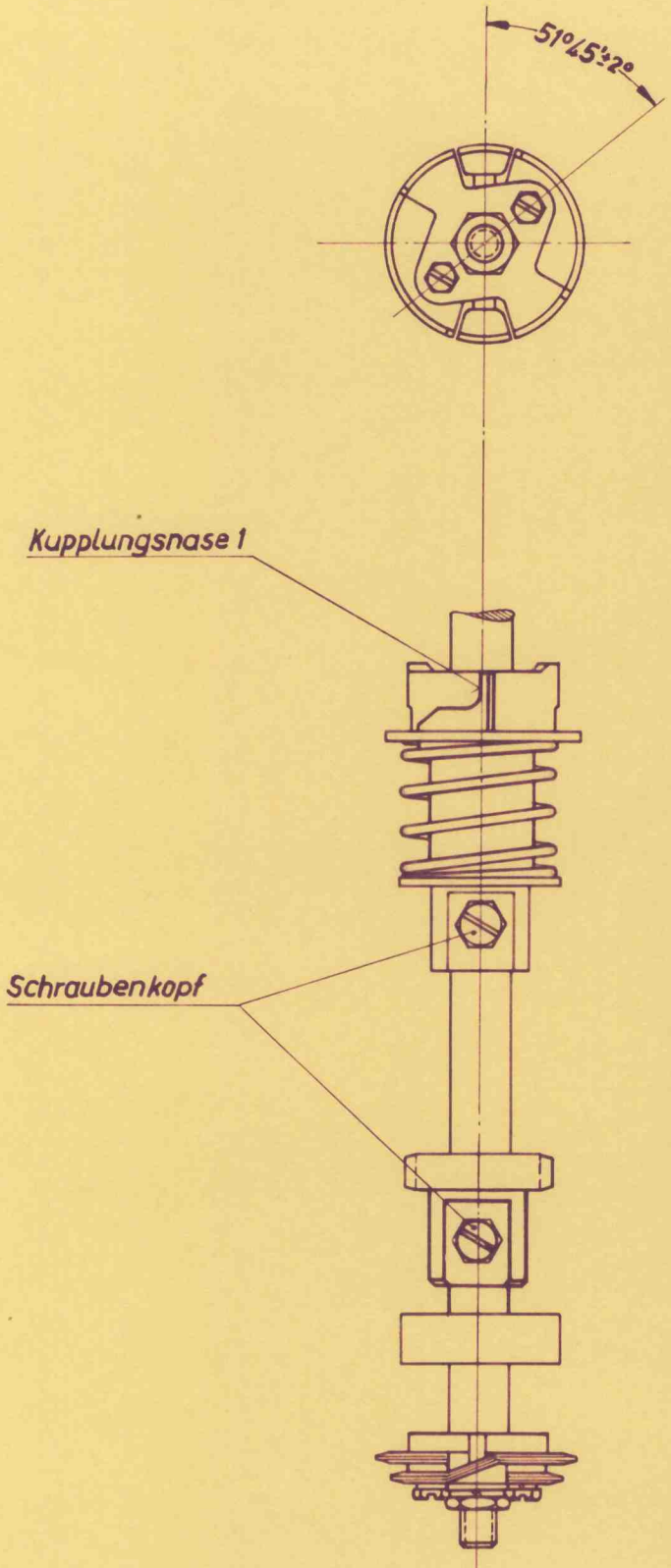

Nur zur Information

Kupplungswelle - Stellung der Schnecke

				1960	Tag	Name	Benennung: Einstellvorschrift f. SL 614
				Bearb			
				Gez.	12.12.	Hertig	
				Gepr			
				Norm.			
				STANDARD ELEKTRIK LORENZ		Werk/DSt. LP KOFSB	Nr.: 6
Ausg.	Änd.-Mitt.-Nr.	Tag	Name				Ersatz für:

Diese Zeichnung ist unser Eigentum. Jede Vervielfältigung, Verwertung oder Mitteilung an dritte Personen ist strafbar, verpflichtet zu Schadenersatz und wird gerichtlich verfolgt. (Urheberrechtsgesetz, Gesetz gegen unlauteren Wettbewerb, BGB) Alle Rechte für den Fall der Patenterteilung (§7 Abs. 1PG) oder der GM-Eintragung vorbehalten (§5 Abs. 4 GMG)

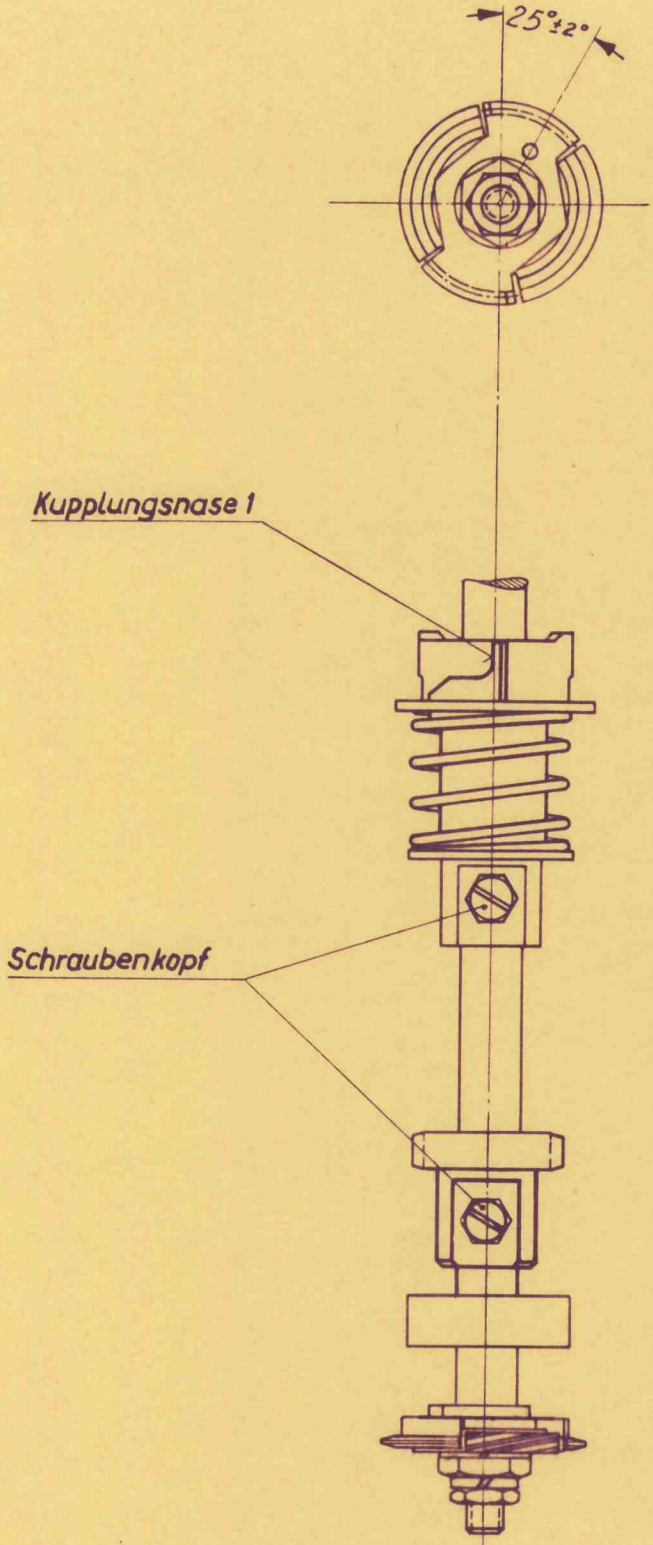

Nur zur Information

Kupplungswelle - Stellung der Schnecke

				1960	Tag	Name	Benennung: Einstellvorschrift f. SL 614
				Bearb			
				Gez	12.12.	Hertig	
				Gepr			
				Norm			
				STANDARD ELEKTRIK LORENZ		Werk/Dst. LP KOFSB	Nr: 6a
Ausg.	And.-Mitt.-Nr.	Tag	Name				Ersatz für:

Gebr. Wichmann 80/60 2000 2 60

Diese Zeichnung ist unser Eigentum. Jede Vervielfältigung, Verwertung oder Mitteilung an dritte Personen ist strafbar, verpflichtet zu Schadenersatz und wird gerichtlich verfolgt. (Urheberrechtsgesetz, Gesetz gegen unlauteren Wettbewerb, BGB) Alle Rechte für den Fall der Patenterteilung (§ 7 Abs. 1PG) oder der GM-Eintragung vorbehalten (§ 5 Abs. 4 GMG)

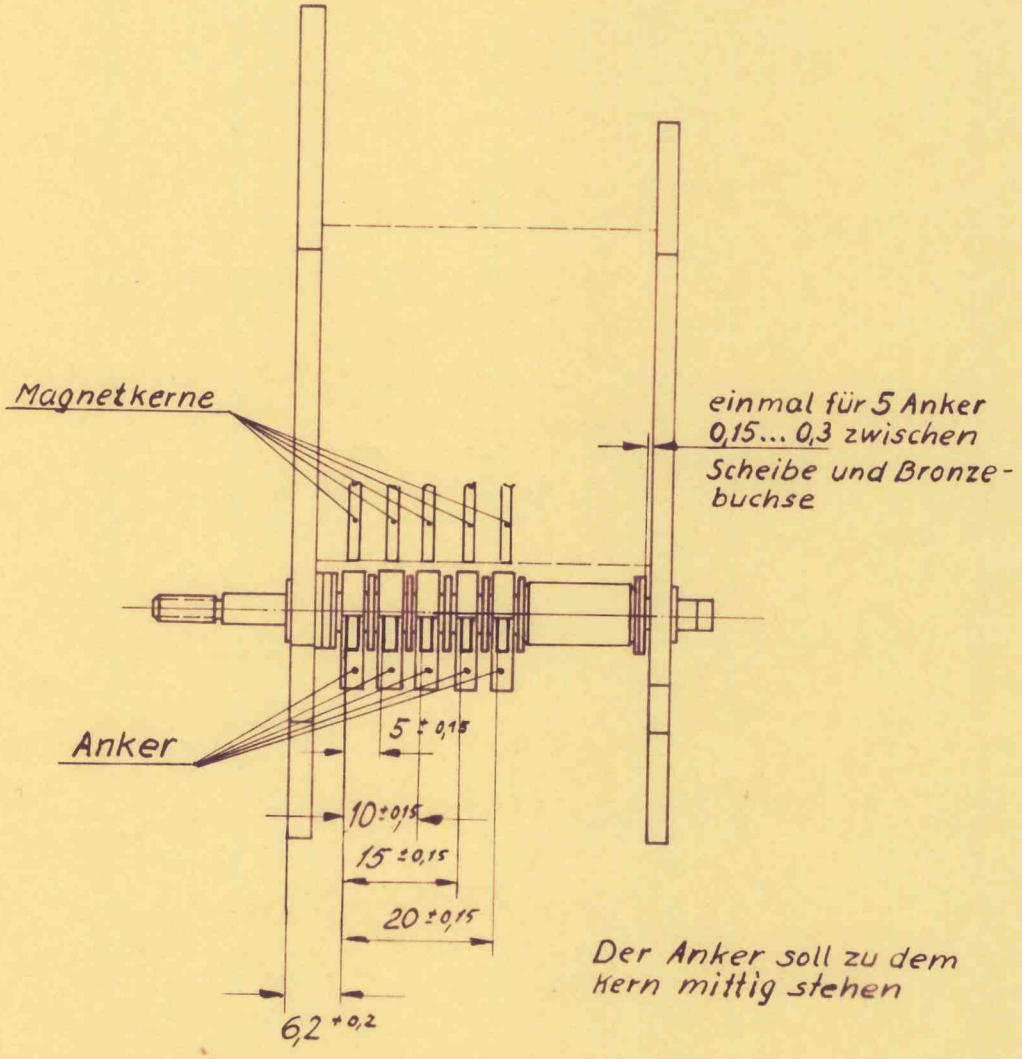

Nur zur Information

Einstellmagnet – Montage der Anker, 5-spurig

				1960	Tag	Name	Benennung: Einstellvorschrift f. SL 614
				Bearb			
				Gez.	22.12.		
				Gepr.			
				Norm			
Ausg.	Änd.-Mitt.-Nr.	Tag	Name	STANDARD ELEKTRIK LORENZ	Werk/OSL LP KOFSB		Nr.:
							Ersatz für:

Gebr. Wichmann 80/60 2000 2 60

Diese Zeichnung ist unser Eigentum. Jede Vervielfältigung, Verwertung oder Mitteilung an dritte Personen ist strafbar, verpflichtet zu Schadenersatz und wird gerichtlich verfolgt. (Urheberrechtsgesetz, Gesetz gegen unlauteren Wettbewerb, BGB) Alle Rechte für den Fall der Patenterteilung (§7 Abs. 1PG) oder der GM-Eintragung vorbehalten (§5 Abs. 4 GMG)

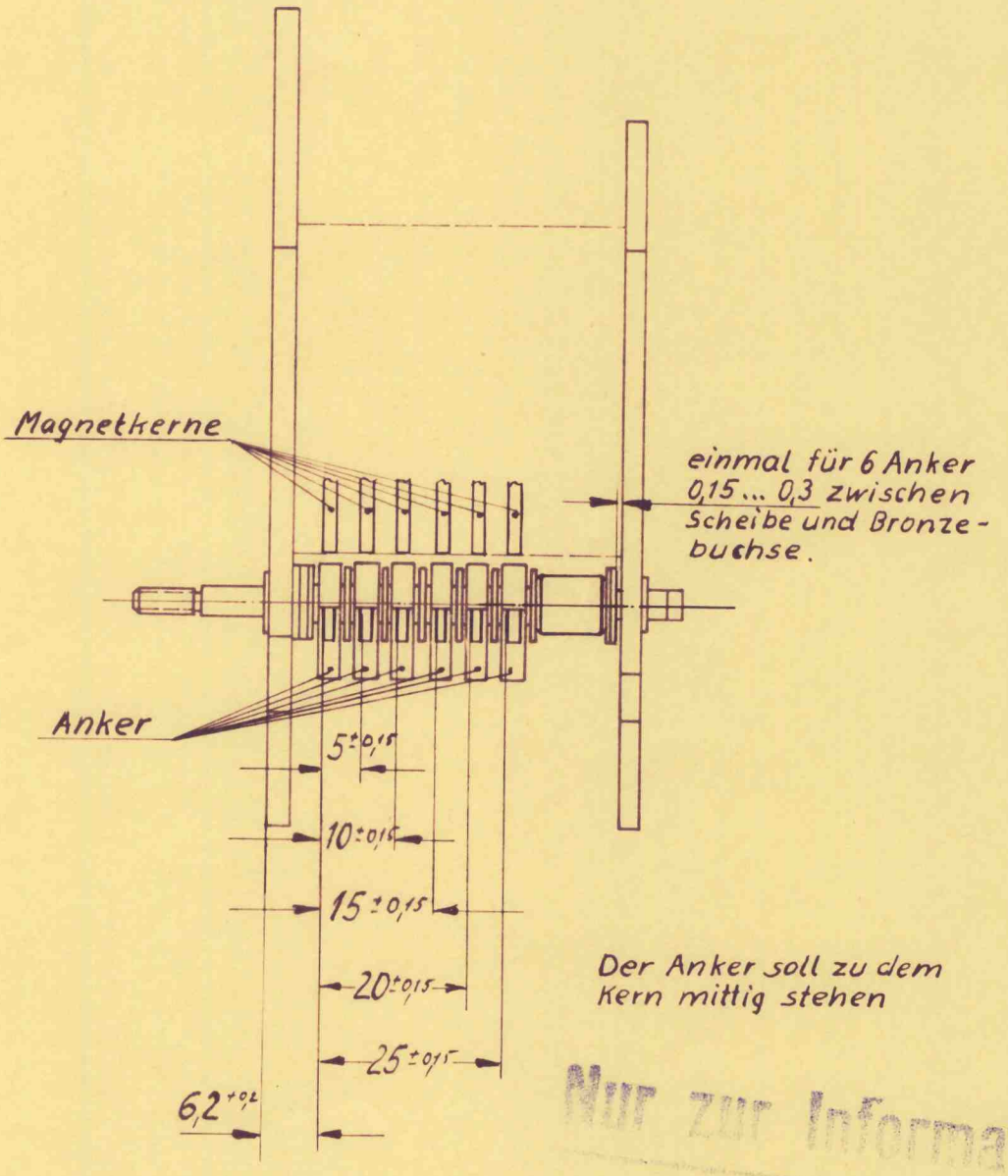

Nur zur Information

Einstellmagnet – Montage der Anker, 6-spurig

				1960	Tag	Name
				Bearb		
				Gez	22.12.	
				Gepr		
				Norm		
Ausg.	And.-Mitt.-Nr.	Tag	Name	STANDARD ELEKTRIK LORENZ	Werk/Dst. LP KOFSB	

Benennung: **Einstellvorschrift f. SL614**

Nr.:

Ersatz für:

8

Gebr. Widmann 80/60 2000 2 60

FORM. ORG. / 5737 A 4

Diese Zeichnung ist unser Eigentum. Jede Vervielfältigung, Verwertung oder Mitteilung an dritte Personen ist strafbar, verpflichtet zu Schadenersatz und wird gerichtlich verfolgt. (Urheberrechtsgesetz, Gesetz gegen unlauteren Wettbewerb, BGB). Alle Rechte für den Fall der Patenterteilung (§ 7 Abs. 1PG) oder der GM-Eintragung vorbehalten (§ 5 Abs. 4 GMG)

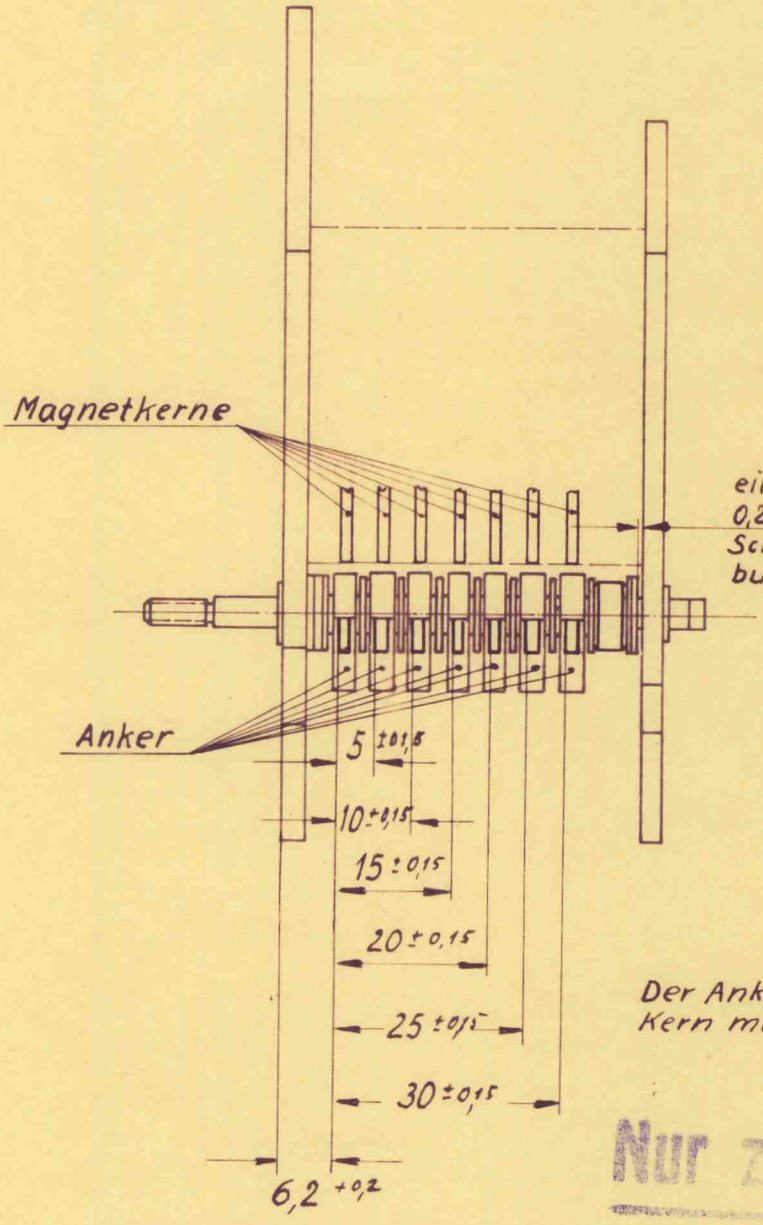

einmal für 7 Anker 0,2...0,35 zwischen Scheibe und Bronzebuchse.

Der Anker soll zu dem Kern mittig stehen

Nur zur Information

Einstellmagnet – Montage der Anker, 7-spurig

				1960	Tag	Name
				Bearb		
				Gez	22.12.	
				Gepr		
				Norm		
Ausg.	Änd.-Mitt.-Nr.	Tag	Name	STANDARD ELEKTRIK LORENZ	Werk/DSt. LP KOFSB	

Benennung: **Einstellvorschrift f. SL 614**

Nr.:

Ersatz für:

9

Diese Zeichnung ist unser Eigentum. Jede Vervielfältigung, Verwertung oder Mitteilung an dritte Personen ist strafbar, verpflichtet zu Schadenersatz und wird gerichtlich verfolgt. (Urheberrechtsgesetz, Gesetz gegen unlauteren Wettbewerb, BGB) Alle Rechte für den Fall der Patenterteilung (§ 7 Abs. 1PG) oder der GM-Eintragung vorbehalten (§ 5 Abs. 4 GMG)

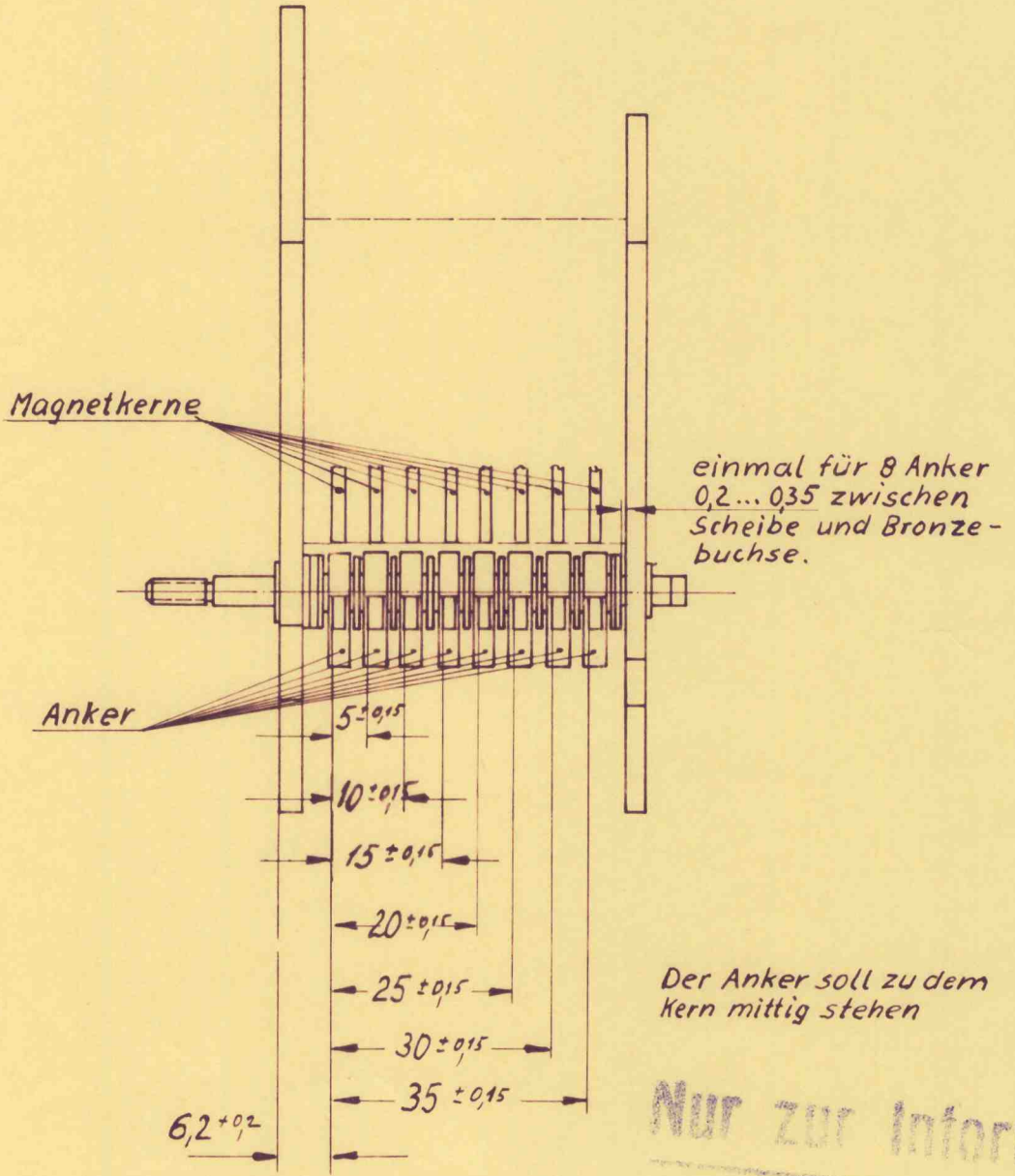

Nur zur Information

Einstellmagnet – Montage der Anker, 8-spurig

				1960	Tag	Name	Benennung: Einstellvorschrift f. SL 614
				Bearb.			
				Gez.	22.12.		
				Gepr.			
				Norm.			
				STANDARD ELEKTRIK LORENZ	Werk/DSt. LP KOFSB		Nr.: 10
Ausg.	Änd.-Mitt.-Nr.	Tag	Name				Ersatz für:

2.2

Gebr. Widmann 80/60 2000 2 60 FORM ORG. / 5737 A 4

Diese Zeichnung ist unser Eigentum. Jede Vervielfältigung, Verwertung oder Mitteilung an dritte Personen ist strafbar, verpflichtet zu Schadenersatz und wird gerichtlich verfolgt. (Urheberrechtsgesetz, Gesetz gegen unlauteren Wettbewerb, BGB) Alle Rechte für den Fall der Patenterteilung (§ 7 Abs. 1 PG) oder der GM-Eintragung vorbehalten (§ 5 Abs. 4 GMG)

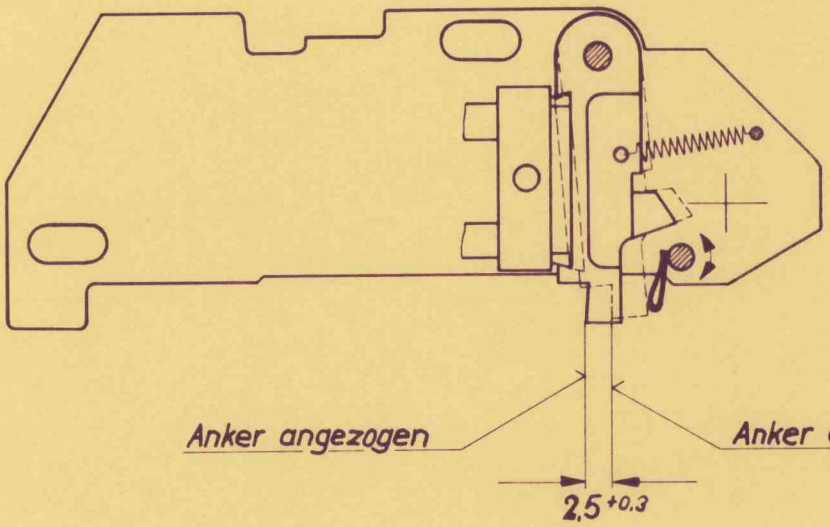

Nur zur Information

Einstellmagnet - Ankerhub

				1960	Tag	Name	Benennung: Einstellvorschrift f. SL614
				Bearb			
				Gez	14.12.	Hertig	
				Gepr			
				Norm			
Ausg.	Änd.-Mitt.-Nr.	Tag	Name	STANDARD ELEKTRIK LORENZ	Werk/DST: LP KOFSB		Nr.: 11
							Ersatz für:

Diese Zeichnung ist unser Eigentum. Jede Vervielfältigung, Verwertung oder Mitteilung an dritte Personen ist strafbar, verpflichtet zu Schadenersatz und wird gerichtlich verfolgt. (Urheberrechtsgesetz, Gesetz gegen unlauteren Wettbewerb, BGB) Alle Rechte für den Fall der Patenterteilung (§ 7 Abs. 1PG) oder der GM-Eintragung vorbehalten (§ 5 Abs. 4 GMG)

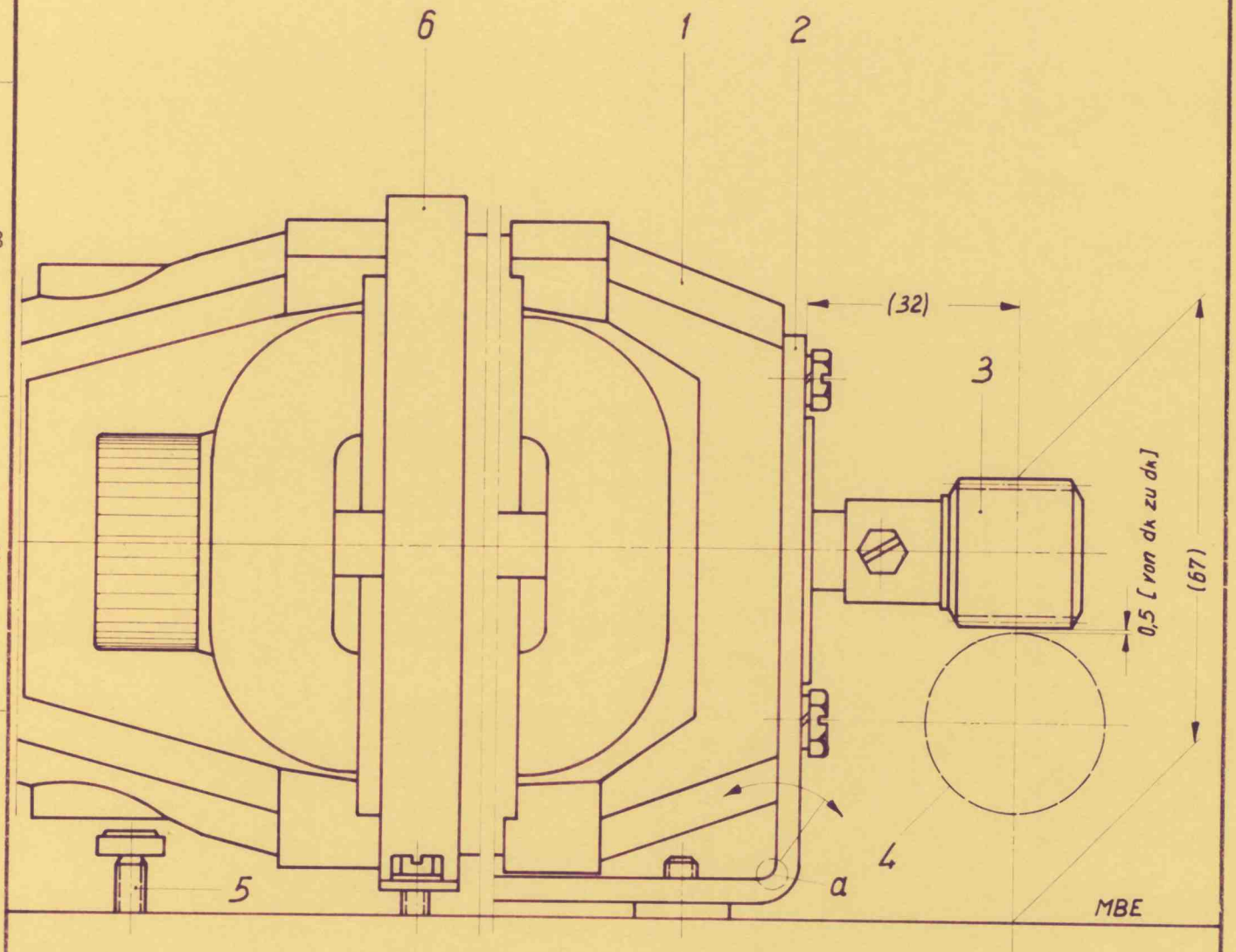

1) Vor der Montage der Hauptwelle: Motor (1) festziehen.

2) Maß 67 durch Biegen am Winkel (2) um Punkt a herstellen (wobei 0,5 mm Abstand zwischen Schraubenradaußendurchmesser (3) und Schraubenradaußendurchmesser (4) sein müssen).

3) Dabei ist die Stellschraube (5) ganz zurückzudrehen.

4) Ebenso ist der Bügel (6) lose.

( ) Kontrollmaße

Nur zur Information

				1961	Tag	Name
				Bearb		
				Gez	27.4.	Klumpf
				Gepr		
				Norm		
Ausg.	Änd.-Mitt.-Nr.	Tag	Name	STANDARD ELEKTRIK LORENZ	Werk/DSt. LP KOFSB	

Benennung: **Einstellvorschrift f. SL614**

Nr.: 11a

Ersatz für:

Gebr. Wichmann 80/60 2000 2 60

FORM ORG. / 5737 A 4

Für Typ: SL 614 Haupt-Sach-Nr.:

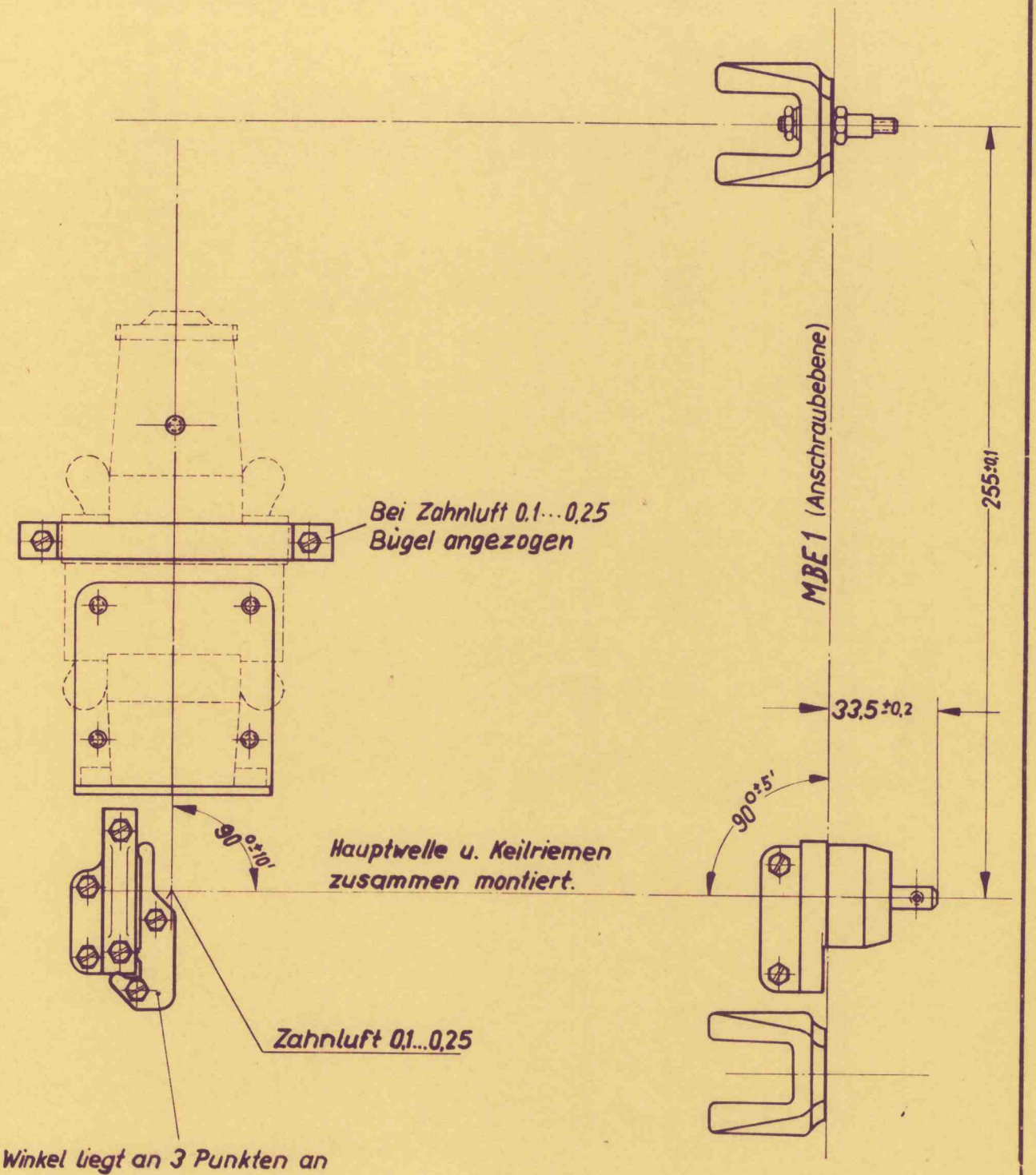

Nur zur Information

Hauptwelle und Motor - Lage und Zahnluft

Diese Zeichnung ist unser Eigentum. Jede Vervielfältigung, Verwertung oder Mitteilung an dritte Personen ist strafbar, verpflichtet zu Schadenersatz und wird gerichtlich verfolgt. (Urheberrechtgesetz, Gesetz gegen unlauteren Wettbewerb, BGB) Alle Rechte für den Fall der Patenterteilung (§ 7 Abs. 1PG) oder der GM-Eintragung vorbehalten (§ 5 Abs. 4 GMG)

Ausg.	Änd.-Mitt.-Nr.	Tag	Name
2			
1	F		

	Tag	Name
1960		
Bearb.		
Gez.	22.7.	Hertig
Gepr.		
Norm.		

STANDARD ELEKTRIK LORENZ

Werk: LP

Abt.: KOFSB

Benennung: **Einstellvorschrift f. SL614**

Nr.: 12

Ersatz für:

3.1

Gebr. Wichmann 6000 324/858 FORM ORG. 5734 A 4

Diese Zeichnung ist unser Eigentum. Jede Vervielfältigung, Verwertung oder Mitteilung an dritte Personen ist strafbar, verpflichtet zu Schadenersatz und wird gerichtlich verfolgt. (Urheberrechtsgesetz, Gesetz gegen unlauteren Wettbewerb BGB) Alle Rechte für den Fall der Patenterteilung (§ 7 Abs. 1PG) oder der GM-Eintragung vorbehalten (§ 5 Abs. 4 GMG)

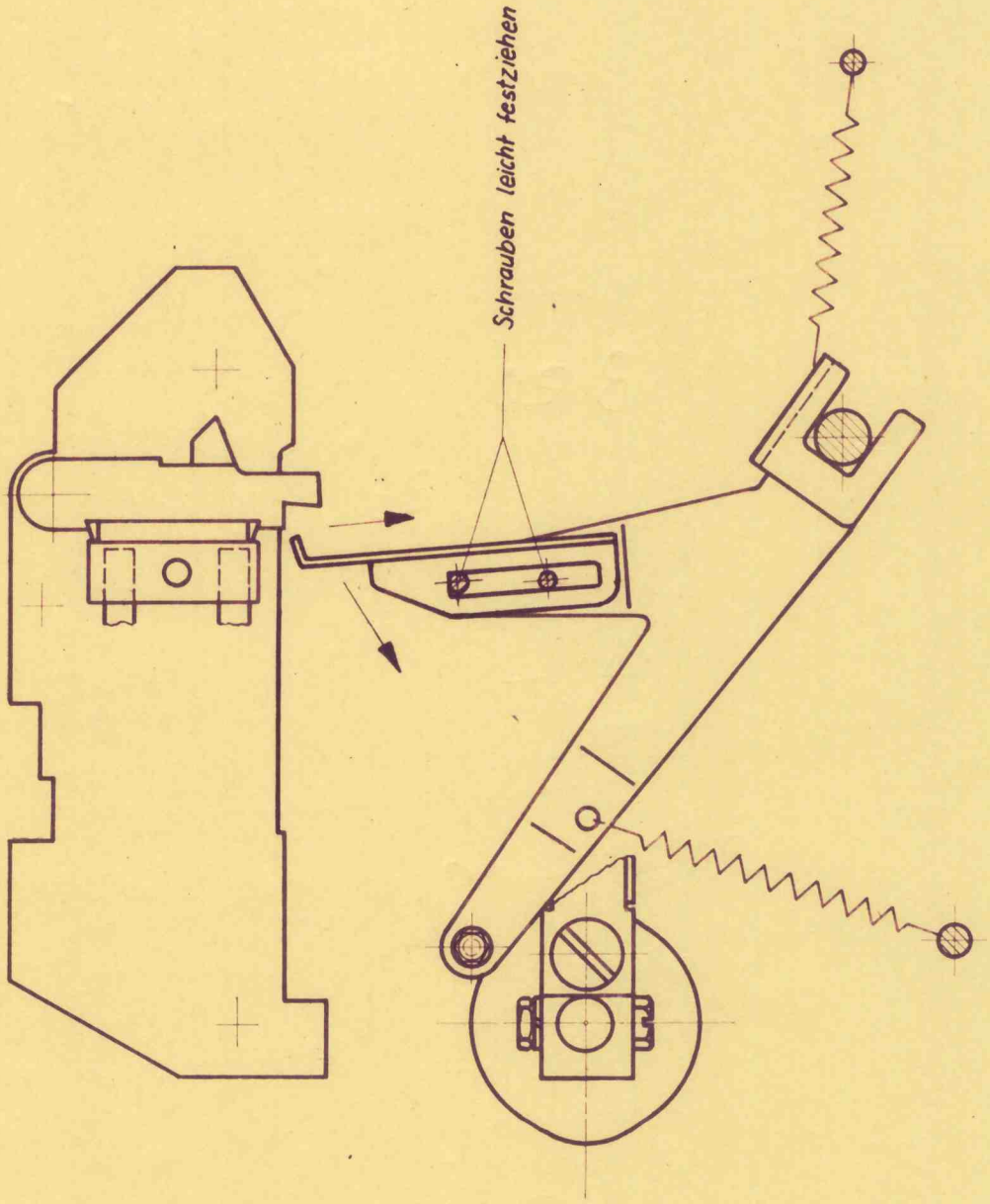

Nur zur Information

				1961	Tag	Name	Benennung: Einstellvorschrift f. SL614
				Bearb			
				Gez.	6.9.	Clauß Ing.	
				Gepr.			
				Norm.			
				STANDARD ELEKTRIK LORENZ	Werk/DST: LP KOFSB		Nr.: 12a.
Ausg.	Änd.-Mitt.-Nr.	Tag	Name				Ersatz für:

Für Typ: SL 614 Haupt-Sach-Nr.:

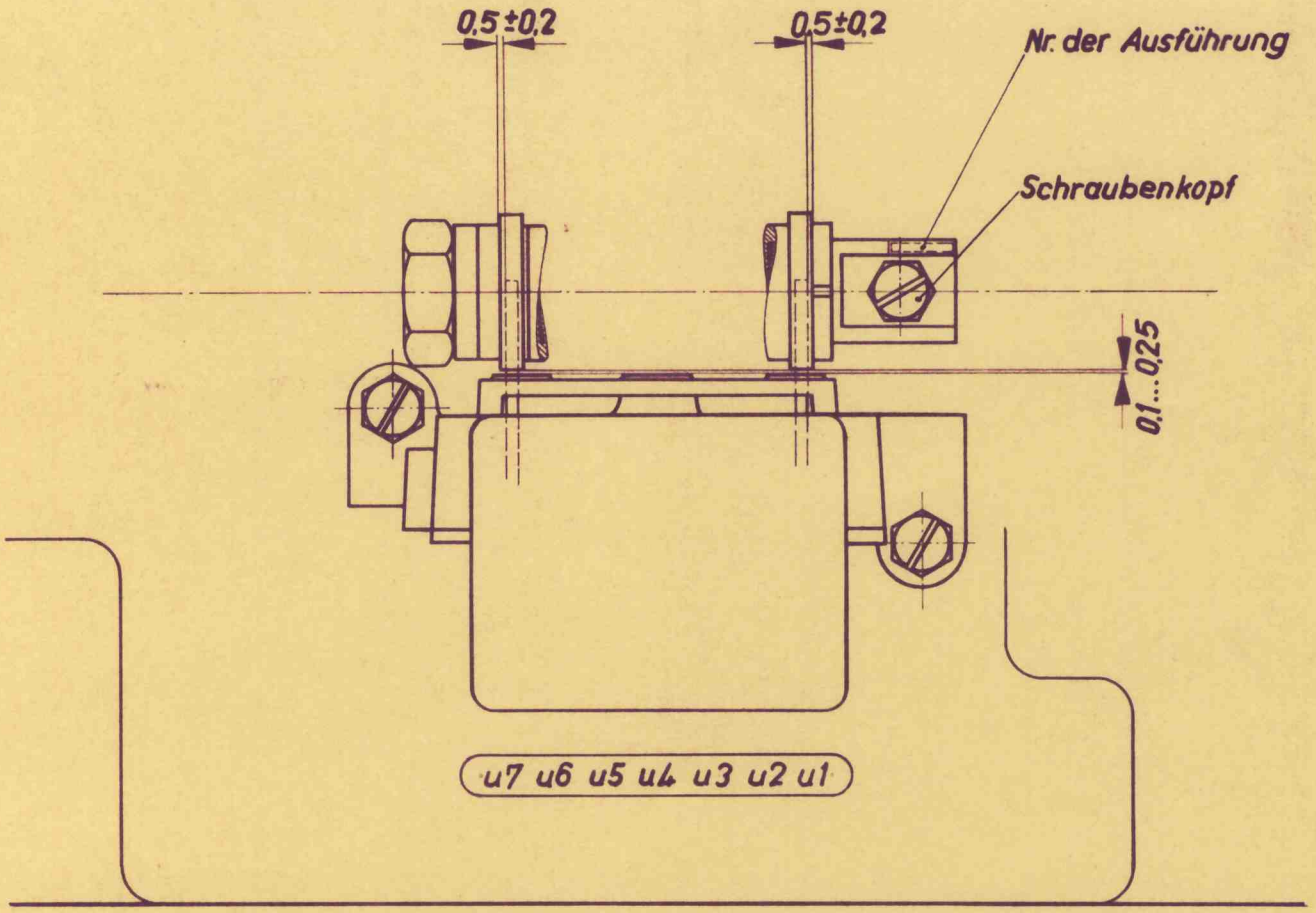

Diese Zeichnung ist unser Eigentum. Jede Vervielfältigung, Verwertung oder Mitteilung an dritte Personen ist strafbar, verpflichtet zu Schadenersatz und wird gerichtlich verfolgt. (Urheberrechtsgesetz, Gesetz gegen unlauteren Wettbewerb, BGB) Alle Rechte für den Fall der Patenterteilung (§ 7 Abs. IPG) oder der GM-Eintragung vorbehalten (§ 5 Abs. 4 GMG)

Nur zur Information

Lagerbock für u1...u7 - Lage zur Steuerbuchse

Ausg.	Änd.-Mitt.-Nr.	Tag	Name
1	F		

1960	Tag	Name
Bearb.		
Gez.	21.7.	Hertig
Gepr.		
Norm.		

STANDARD ELEKTRIK LORENZ

Werk: LP

Abt.: KOFSB

Benennung: Einstellvorschrift f. SL 614

Nr.:

13

Ersatz für:

3.2

Diese Zeichnung ist unser Eigentum. Jede Vervielfältigung, Verwertung oder Mitteilung an dritte Personen ist strafbar, verpflichtet zu Schadenersatz und wird gerichtlich verfolgt. (Urheberrechtsgesetz, Gesetz gegen unlauteren Wettbewerb, BGB) Alle Rechte für den Fall der Patenterteilung (§ 7 Abs. 1PG) oder der GM-Eintragung vorbehalten (§ 5 Abs. 4 GMG)

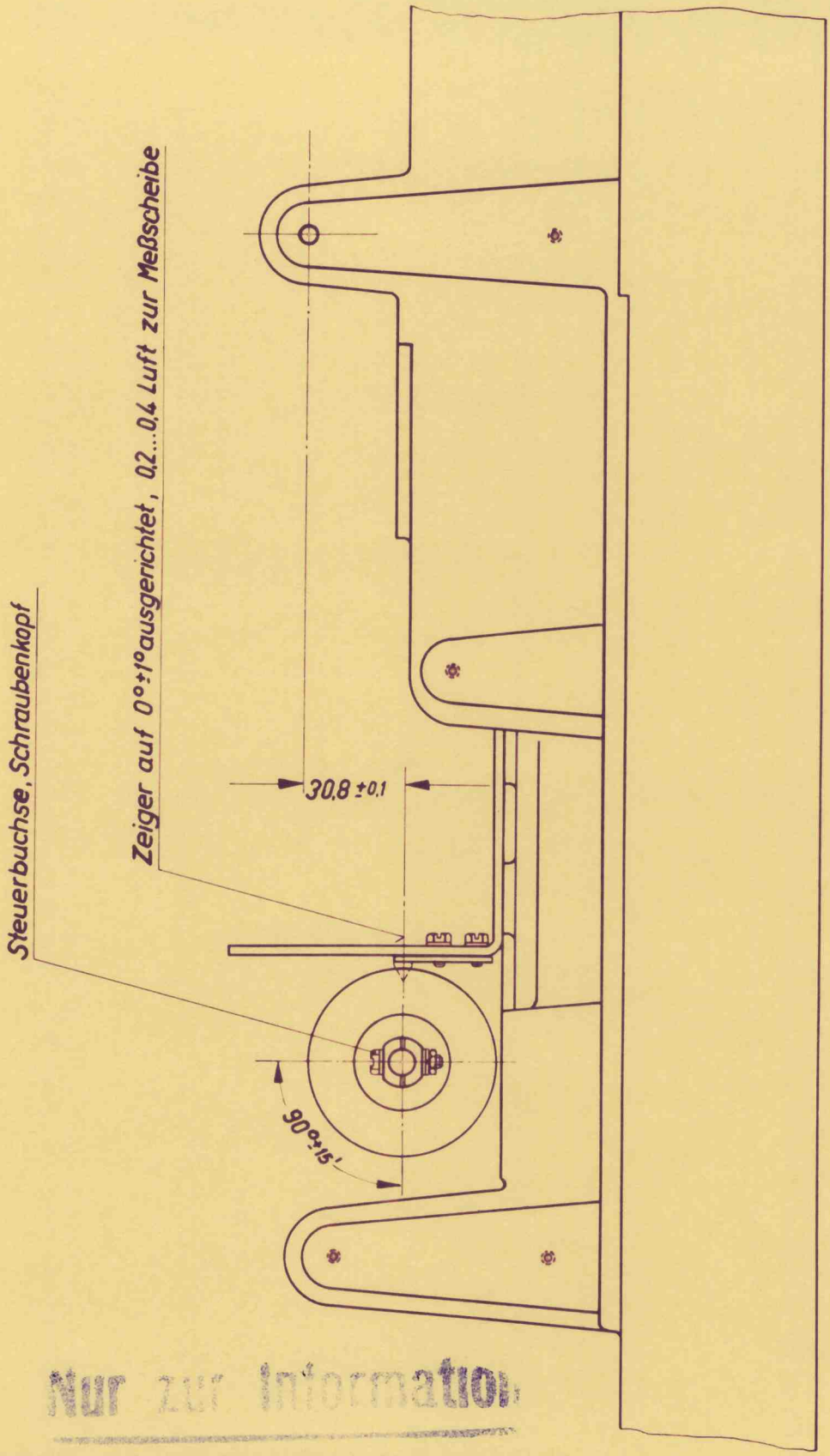

Nur zur Information

Nullage der Hauptwelle - Meßscheibe und Zeiger

				1960	Tag	Name	Benennung: Einstellvorschrift f. SL 614
				Bearb			
				Gez	2. 12.	Hertig	
				Gepr.			
				Norm.			
				STANDARD ELEKTRIK LORENZ	Werk/DSt. LP KOFSB		Nr.: 14
Ausg.	Änd.-Mitt.-Nr.	Tag	Name				Ersatz für:

3.3

Gebr. Wichmann 80/60 2000 2 60

Diese Zeichnung ist unser Eigentum. Jede Vervielfältigung, Verwertung oder Mitteilung an dritte Personen ist strafbar, verpflichtet zu Schadenersatz und wird gerichtlich verfolgt. (Urheberrechtsgesetz, Gesetz gegen unlauteren Wettbewerb, BGB) Alle Rechte für den Fall der Patenterteilung (§ 7 Abs. IPG) oder der GM-Eintragung vorbehalten (§ 5 Abs. 4 GMG)

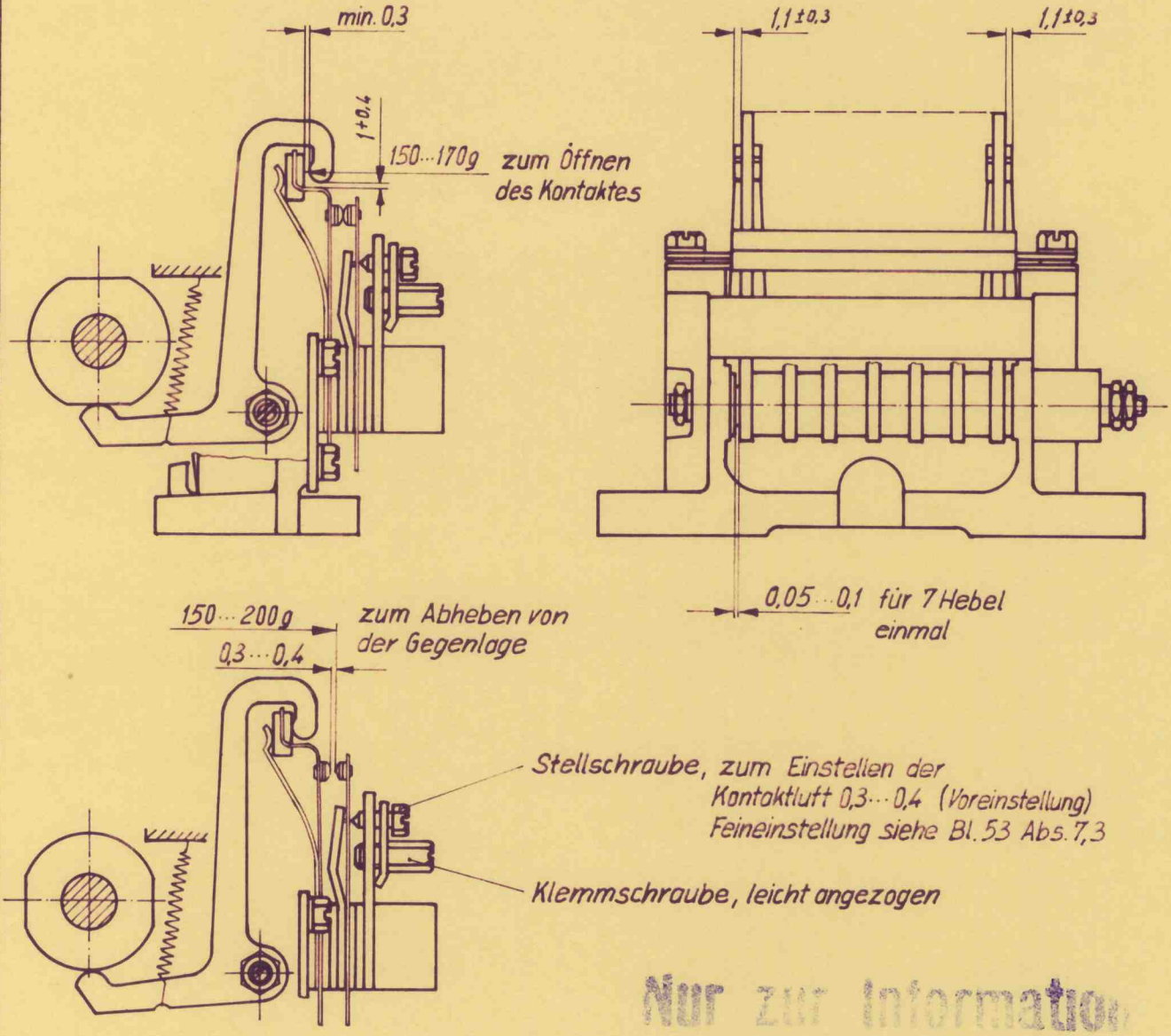

Nur zur Information

Lagerbock für u1...u7 – Lage der Kontakte zum Hebel; Luft der Hebel, Federspannungen

				1960	Tag	Name	Benennung:
				Bearb			**Einstellvorschrift f. SL 614**
				Gez.	20.12.	Klang.	
				Gepr			
				Norm			
				STANDARD ELEKTRIK LORENZ	Werk/DSt.	LP KOFSB	Nr.: 15
1							
Ausg.	Änd.-Mitt.-Nr.	Tag	Name				Ersatz für:

3.4

Diese Zeichnung ist unser Eigentum. Jede Vervielfältigung, Verwertung oder Mitteilung an dritte Personen ist strafbar, verpflichtet zu Schadenersatz und wird gerichtlich verfolgt. (Urheberrechtsgesetz, Gesetz gegen unlauteren Wettbewerb, BGB) Alle Rechte für den Fall der Patenterteilung (§ 7 Abs. 1 PG) oder der GM-Eintragung vorbehalten (§ 5 Abs. 4 GMG)

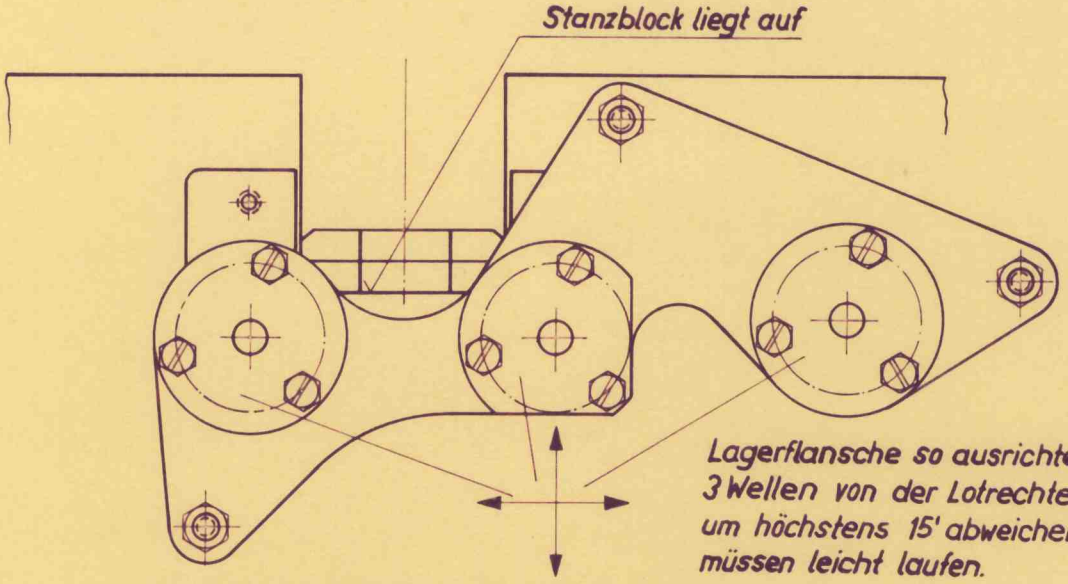

Transport-, Schalt- und Vortransportwelle – Einstellung der Lagerflansche

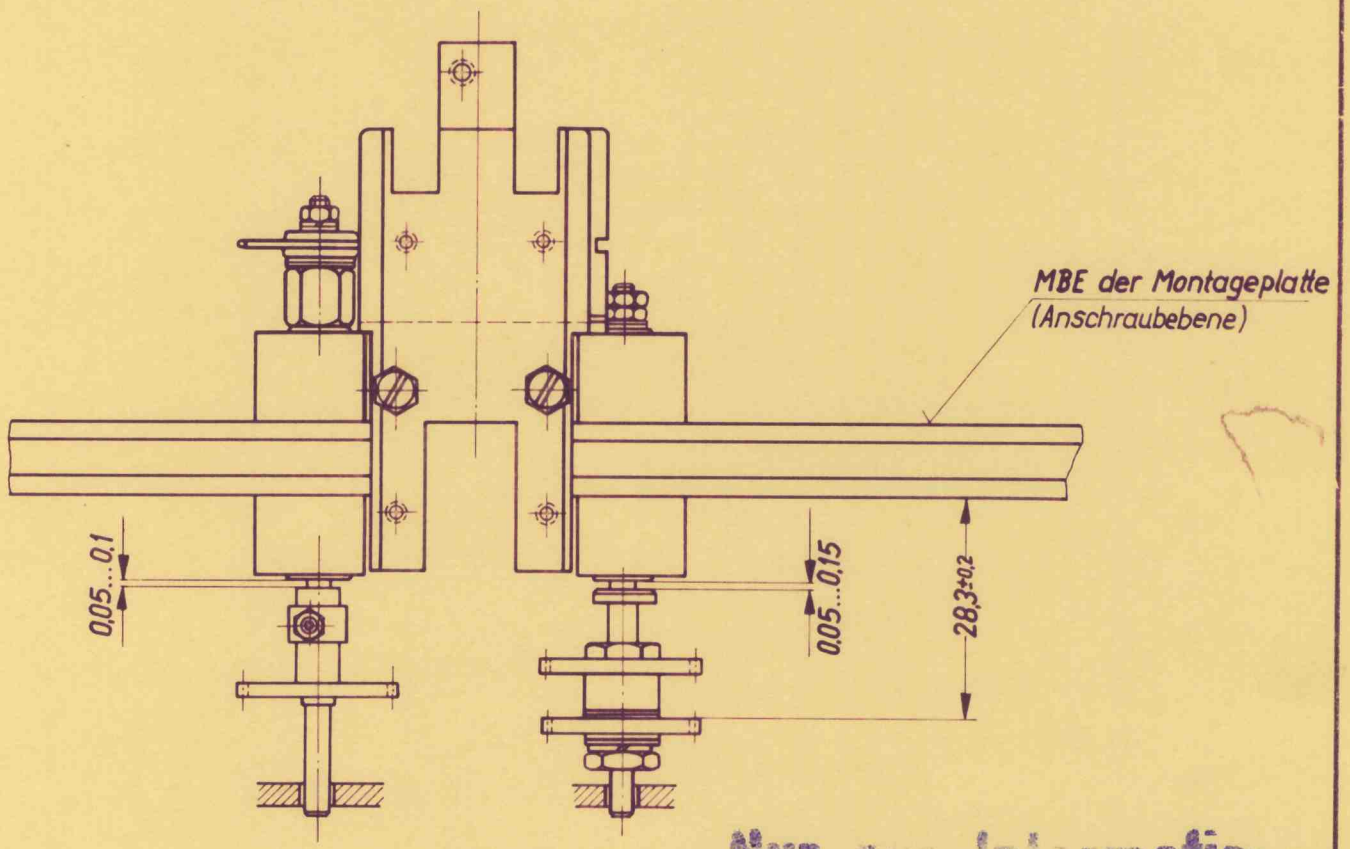

Nur zur Information

Schaltrad, Transport- und Schaltwelle – Lage und axiale Luft

				1960	Tag	Name	Benennung: Einstellvorschrift f. SL614
				Bearb.			
				Gez.	1.12.	Hertig	
				Gepr.			
				Norm.			
				STANDARD ELEKTRIK LORENZ	Werk/OSt. LP KOFSB		Nr.: 16
Ausg.	And.-Mitt.-Nr.	Tag	Name				Ersatz für:

4.1
4.2

1 | 2 | 3 | 4

A

B

C

D

E

Für Typ: ..... Haupt-Sach-Nr.: .....

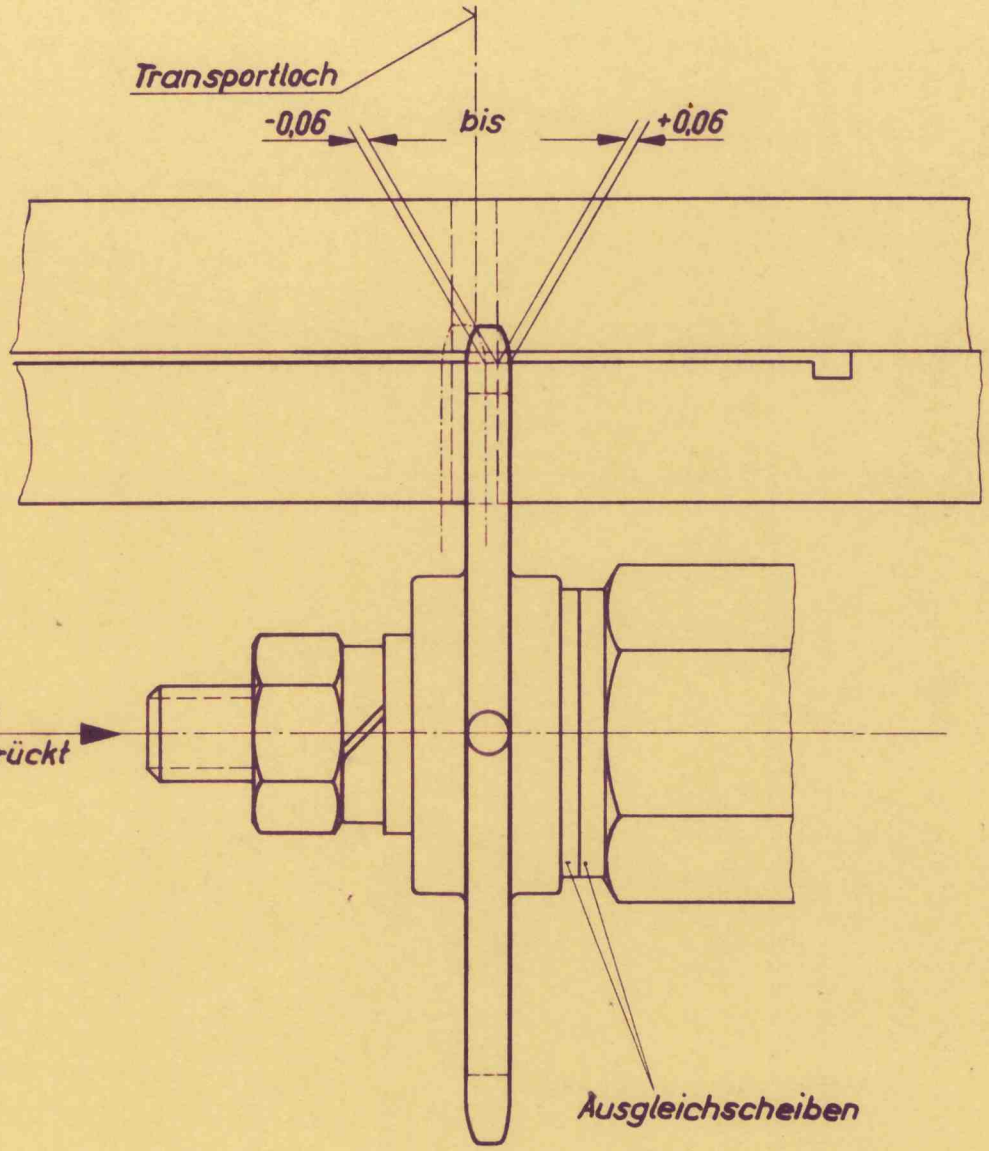

Nur zur Information

Transportrad – Lage quer zum Streifen

				1960	Tag	Name	Benennung: Einstellvorschrift f. SL 614
				Bearb			
				Gez.	1.12.	Hertig	
				Gepr.			
				Norm.			
				STANDARD ELEKTRIK LORENZ Werk/DSt. LP KOFSB			Nr.: 17
Ausg.	And.-Mitt.-Nr.	Tag	Name				Ersatz für:

Maßstab

Diese Zeichnung ist unser Eigentum. Jede Vervielfältigung, Verwertung oder Mitteilung an dritte Personen ist strafbar, verpflichtet zu Schadenersatz und wird gerichtlich verfolgt. (Urheberrechtsgesetz, Gesetz gegen unlauteren Wettbewerb, BGB) Alle Rechte für den Fall der Patenterteilung (§ 7 Abs. 1 PG) oder der GM-Eintragung vorbehalten (§ 5 Abs. 4 GMG)

4.3

Diese Zeichnung ist unser Eigentum. Jede Vervielfältigung, Verwertung oder Mitteilung an dritte Personen ist strafbar, verpflichtet zu Schadenersatz und wird gerichtlich verfolgt. (Urheberrechtsgesetz, Gesetz gegen unlauteren Wettbewerb, BGB) Alle Rechte für den Fall der Patenterteilung (§7 Abs. 1PG) oder der GM-Eintragung vorbehalten (§5 Abs. 4 GMG)

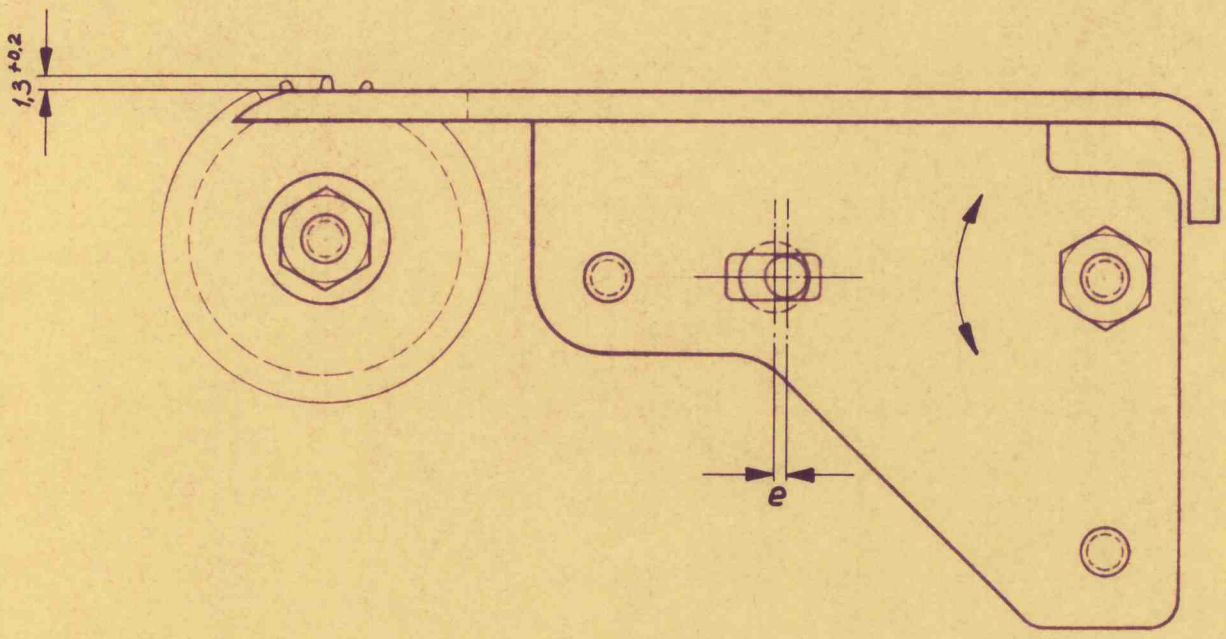

Nur zur Information

Rechte Streifenauflage – Stellung zum Transportrad

Ausg.	Änd.-Mitt.-Nr.	Tag	Name
1			

1960	Tag	Name
Bearb		Fi
Gez	1.12.	Hertig He
Gepr		
Norm		

STANDARD ELEKTRIK LORENZ — Werk/DSt: LP KOFSB

Benennung: **Einstellvorschrift f. SL 614**

Nr.: 18

Ersatz für:

4, 4

Diese Zeichnung ist unser Eigentum. Jede Vervielfältigung, Verwertung oder Mitteilung an dritte Personen ist strafbar, verpflichtet zu Schadenersatz und wird gerichtlich verfolgt. (Urheberrechtsgesetz, Gesetz gegen unlauteren Wettbewerb, BGB) Alle Rechte für den Fall der Patenterteilung (§ 7 Abs. 1PG) oder der GM-Eintragung vorbehalten (§ 5 Abs. 4 GMG)

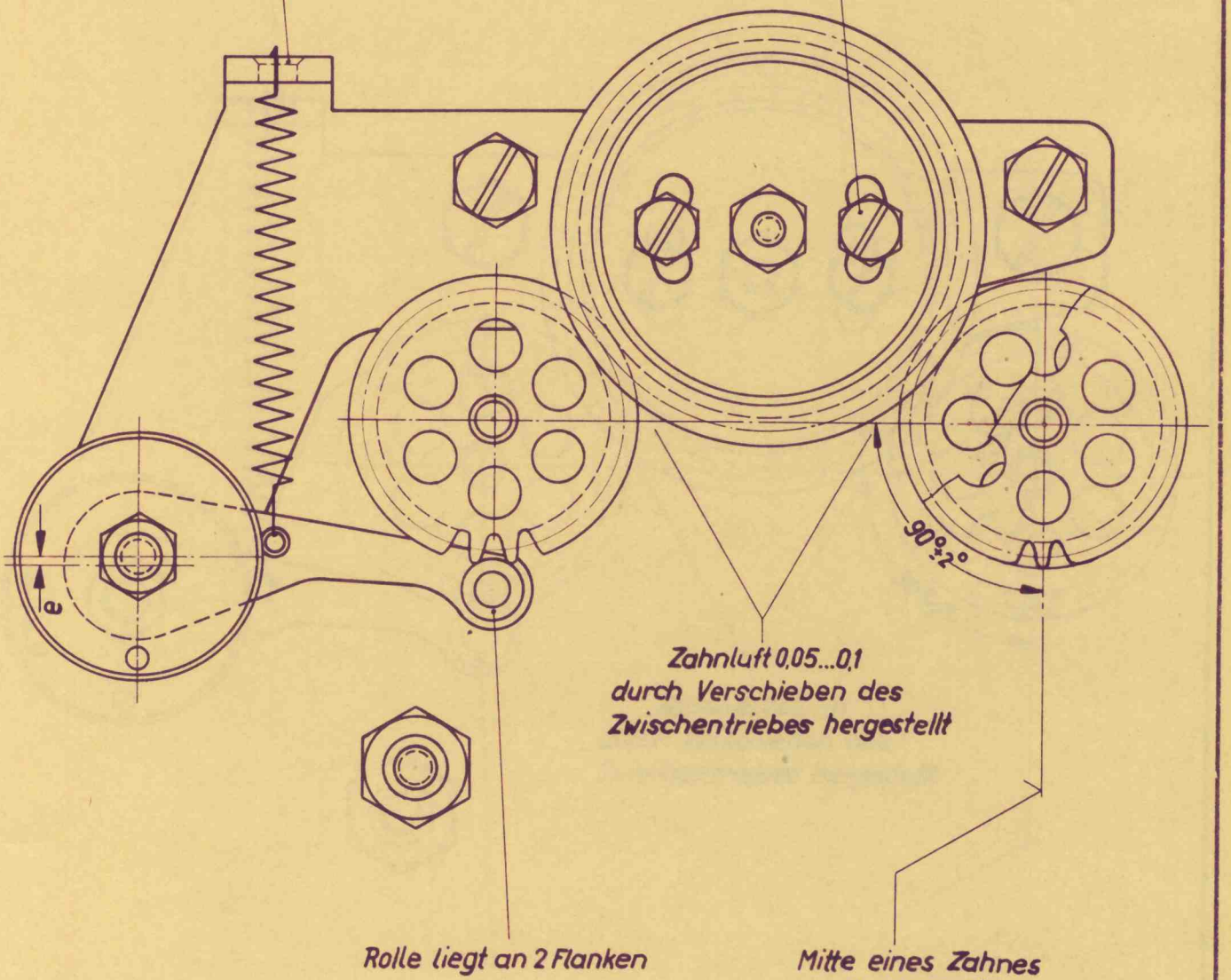

Nur zur Information

Zwischentrieb - Zahnluft und Stellung der Zähne

1960	Tag	Name	Benennung: **Einstellvorschrift f. SL 614**
Bearb.			
Gez.	5. 12.	Hertig He	
Gepr.			
Norm.			
STANDARD ELEKTRIK LORENZ	Werk/DSt.	LP KOFSB	Nr.: 19
			Ersatz für:

Ausg.	Änd.-Mitt.-Nr.	Tag	Name

4.5

Gebr. Wichmann 80/60 2000 2 60

Teilung an dritte Personen ist strafbar, verpflichtet zu Schadenersatz und wird gerichtlich verfolgt. (Urheberrechtsgesetz, Gesetz gegen unlauteren Wettbewerb, BGB)
Alle Rechte für den Fall der Patenterteilung (§ 7 Abs. 1PG) oder der GM-Eintragung vorbehalten
(§ 5 Abs. 4 GMG)

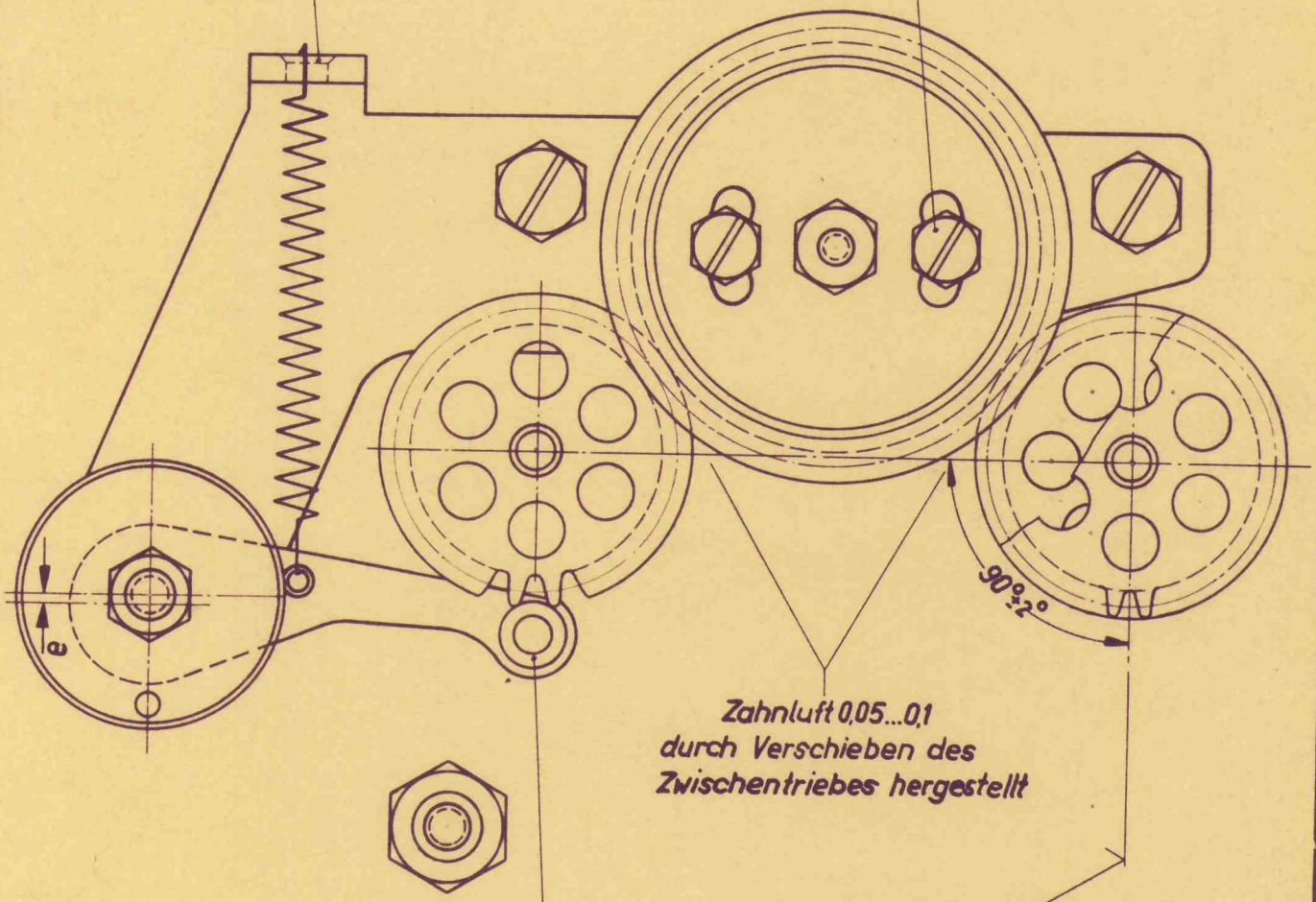

Zwischentrieb - Zahnluft und Stellung der Zähne

				1960	Tag	Name	Benennung: Einstellvorschrift f. SL 614
				Bearb			
				Gez.	5.12.	Hertig	
				Gepr			
				Norm			
Ausg.	Änd.-Mitt.-Nr.	Tag	Name	STANDARD ELEKTRIK LORENZ	Werk/Dst. LP KOFSB		Nr. 19a
							Ersatz für:

4.5

Gebr. Wichmann 80/60 2000 2 60

Diese Zeichnung ist unser Eigentum. Jede Vervielfältigung, Verwertung oder Mitteilung an dritte Personen ist strafbar, verpflichtet zu Schadenersatz und wird gerichtlich verfolgt. (Urheberrechtsgesetz, Gesetz gegen unlauteren Wettbewerb, BGB) Alle Rechte für den Fall der Patenterteilung (§ 7 Abs. 1 PG) oder der GM-Eintragung vorbehalten (§ 5 Abs. 4 GMG)

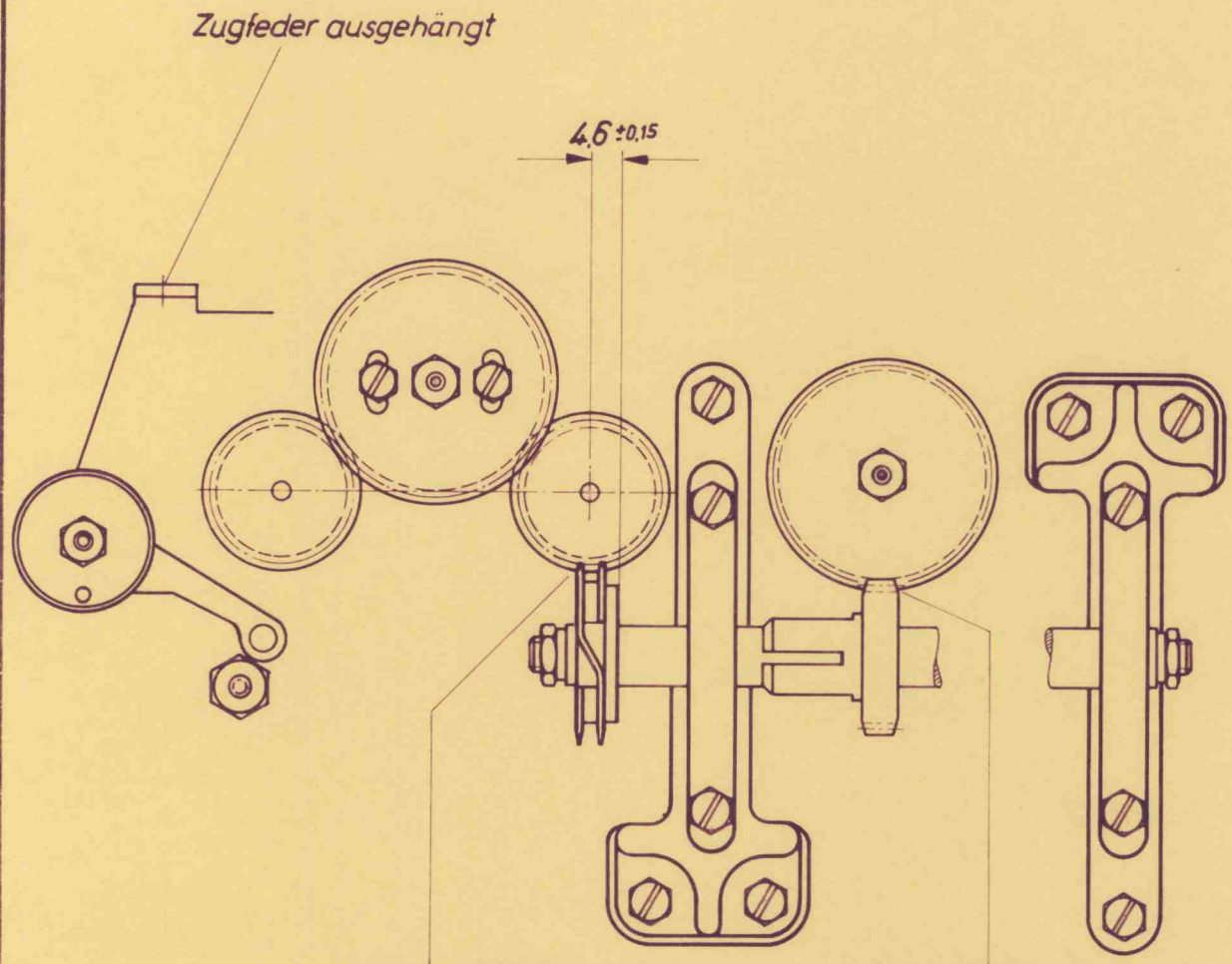

und Maß 4,6 ±0,15 durch Verschieben der Kupplungswelle hergestellt.

Nur zur Information

Kupplungswelle - Lage zur Schaltwelle und Zahnluft

				1960	Tag	Name	Benennung: Einstellvorschrift f. SL 614
				Bearb			
				Gez.	5.12.	Hertig	
				Gepr			
				Norm			
				STANDARD ELEKTRIK LORENZ	Werk/DSt. LP KOFSB		Nr.: 20
Ausg.	And.-Mitt.-Nr.	Tag	Name				Ersatz für:

4.6

Gebr. Widmann 80/60 2000 2 60

Diese Zeichnung ist unser Eigentum. Jede Vervielfältigung, Verwertung oder Mitteilung an dritte Personen ist strafbar, verpflichtet zu Schadenersatz und wird gerichtlich verfolgt. (Urheberrechtsgesetz, Gesetz gegen unlauteren Wettbewerb, BGB) Alle Rechte für den Fall der Patenterteilung (§ 7 Abs. 1 PG) oder der GM-Eintragung vorbehalten (§ 5 Abs. 4 GMG)

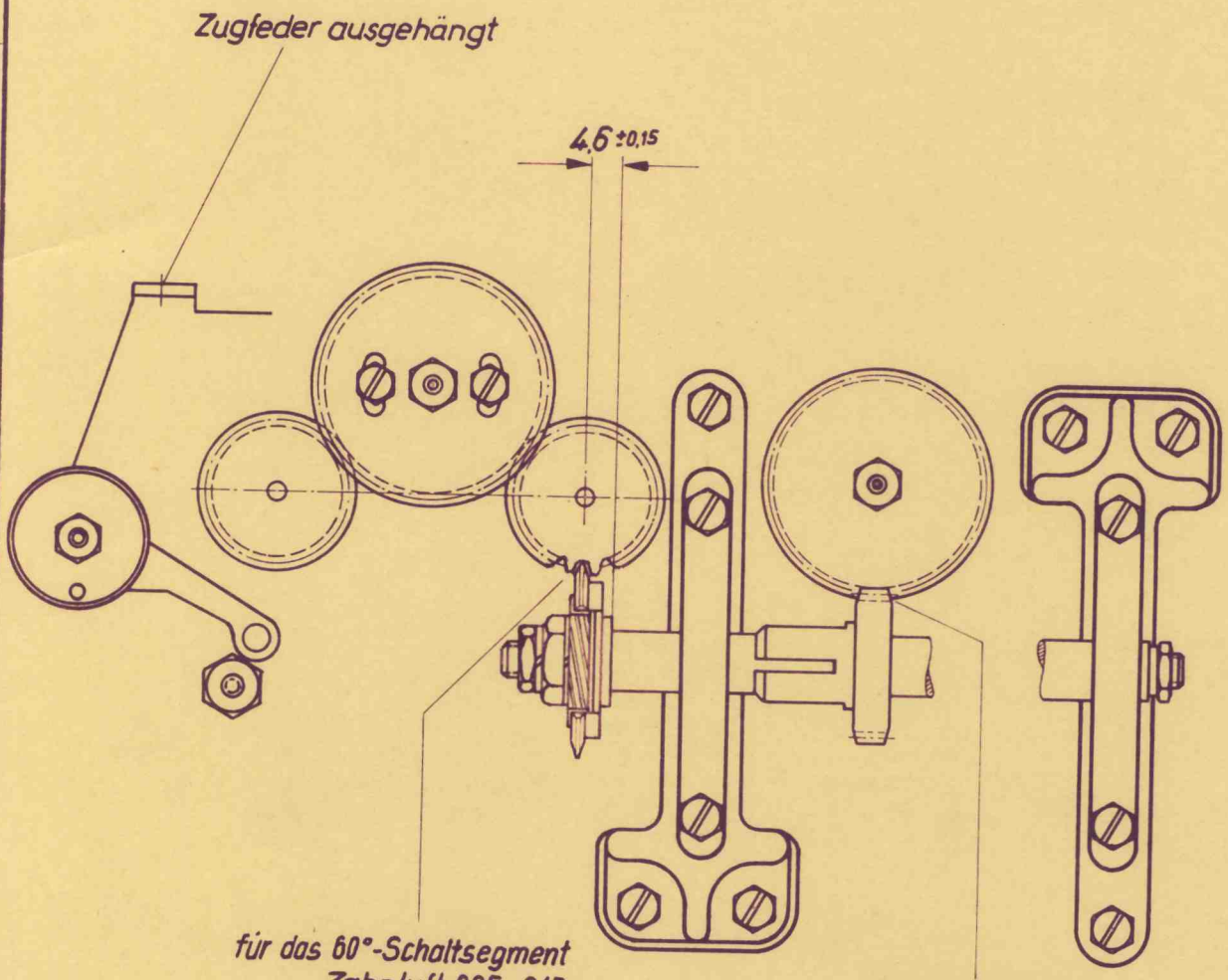

und Maß 4,6 ±0,15 durch Verschieben der Kupplungswelle hergestellt.

Nur zur Information

Kupplungswelle – Lage zur Schaltwelle und Zahnluft

				1960	Tag	Name
				Bearb		
				Gez	5.12.	Hertig
				Gepr		
				Norm		
Ausg.	Änd.-Mitt.-Nr.	Tag	Name	STANDARD ELEKTRIK LORENZ	Werk/DSt. LP KOFSB	

Benennung: **Einstellvorschrift f. SL 614**

Nr.:

Ersatz für:

2 Oa

4.6

Gebr. Wichmann 80/60 2000 2 60

FORM ORG 15727

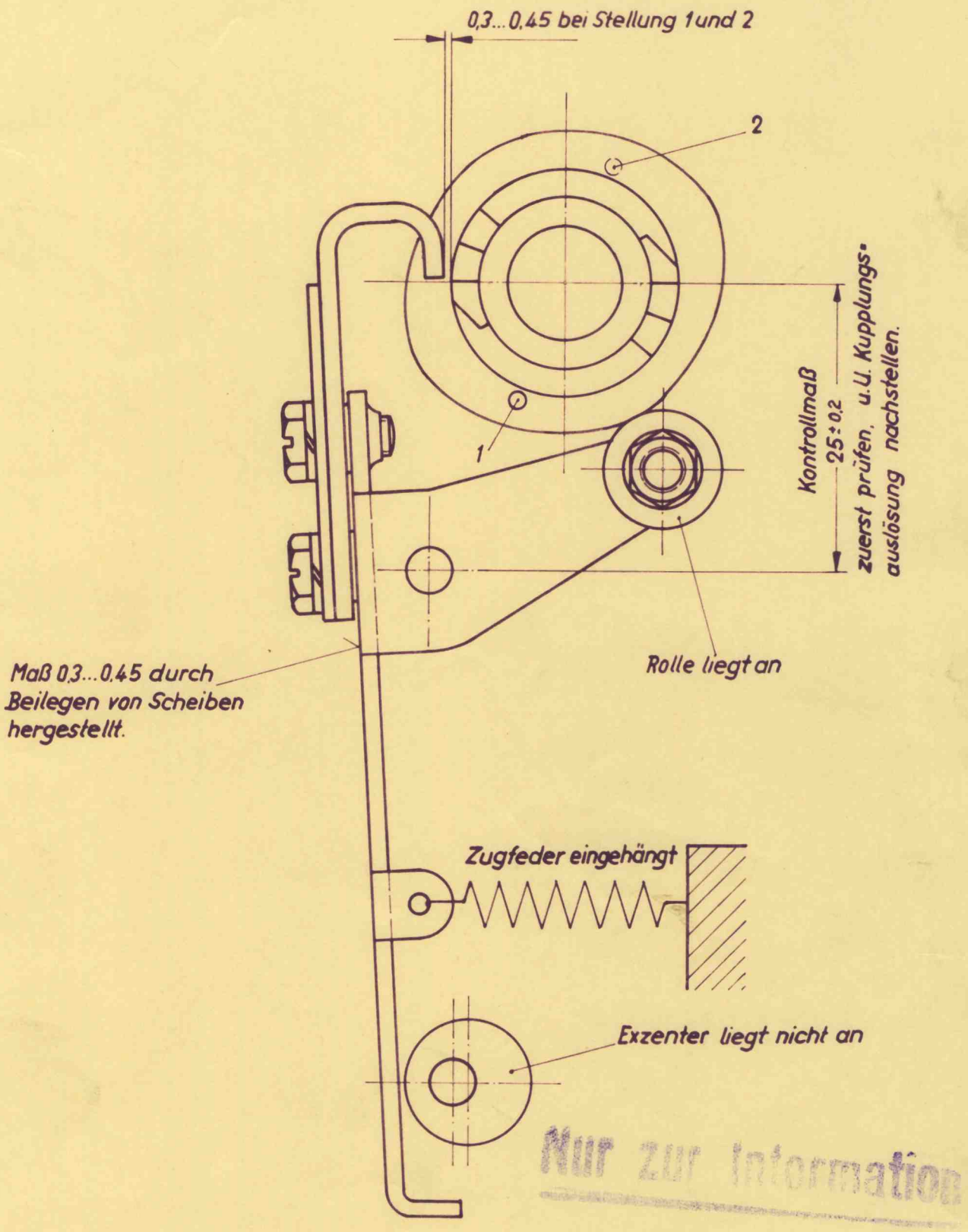

Nur zur Information

Kupplungshebel - Lage zur Kupplungswelle und Stellung „eingekuppelt"

				1960	Tag	Name	Benennung: Einstellvorschrift f. SL 614
				Bearb			
				Gez	13.12.		
				Gepr			
				Norm			
				STANDARD ELEKTRIK LORENZ Werk/DSt.			Nr.: 21
1							
Ausg.	Änd.-Mitt.-Nr.	Tag	Name				Ersatz für:

Diese Zeichnung ist unser Eigentum. Jede Vervielfältigung, Verwertung oder Mitteilung an dritte Personen ist strafbar, verpflichtet zu Schadenersatz und wird gerichtlich verfolgt. (Urheberrechtsgesetz, Gesetz gegen unlauteren Wettbewerb, BGB) Alle Rechte für den Fall der Patenterteilung (§ 7 Abs. 1PG) oder der GM-Eintragung vorbehalten (§ 5 Abs. 4 GMG)

Gebr. Widmann 80/60 2000 2 60

Diese Zeichnung ist unser Eigentum. Jede Vervielfältigung, Verwertung oder Mitteilung an dritte Personen ist strafbar, verpflichtet zu Schadenersatz und wird gerichtlich verfolgt. (Urheberrechtsgesetz, Gesetz gegen unlauteren Wettbewerb, BGB) Alle Rechte für den Fall der Patenterteilung (§ 7 Abs. 1 PG) oder der GM-Eintragung vorbehalten (§ 5 Abs. 4 GMG)

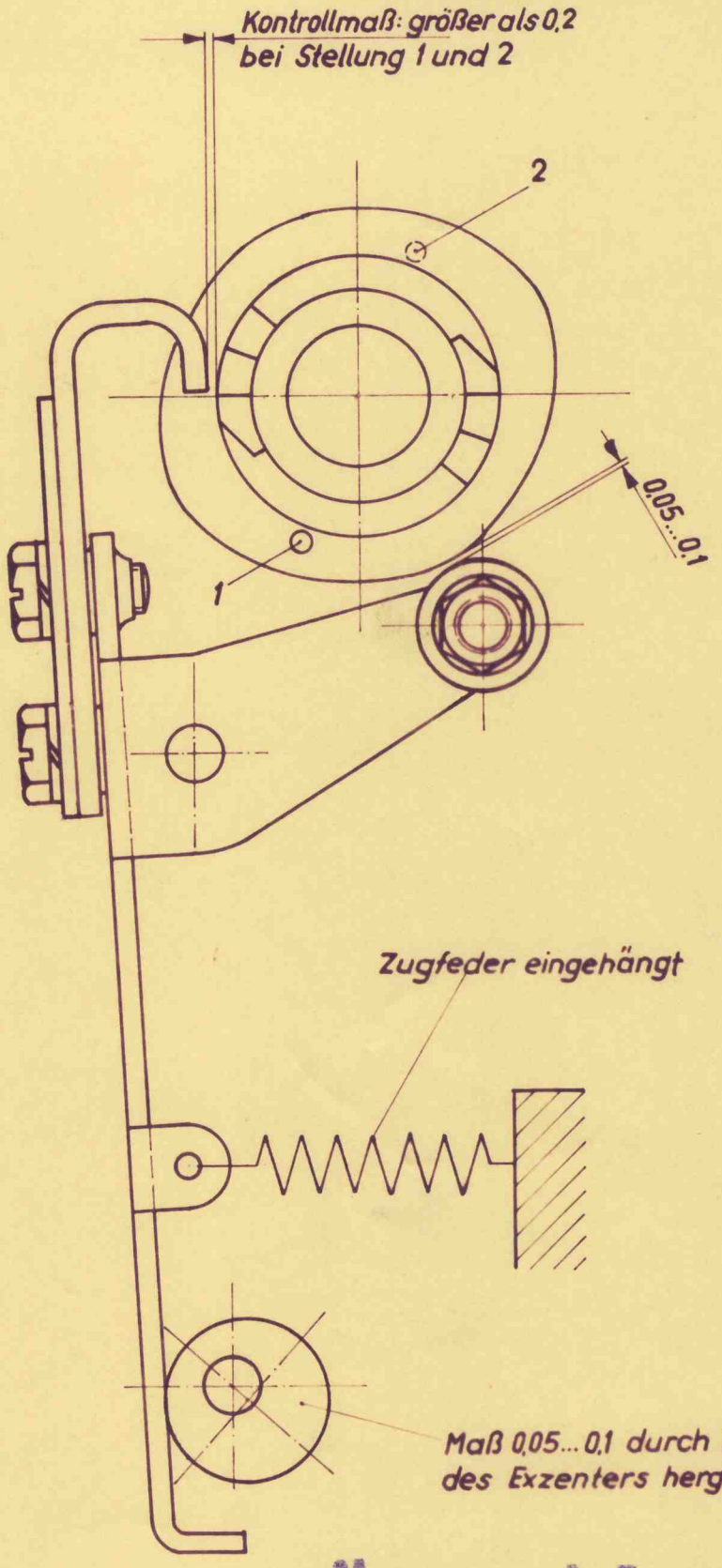

Nur zur Information

Kupplungshebel - Stellung des Gummianschlages

				1960	Tag	Name	Benennung
				Bearb			**Einstellvorschrift f. SL 614**
				Gez	13.12.		
				Gepr			
				Norm			
				STANDARD ELEKTRIK LORENZ			Nr. 22
Ausg.	Änd.-Mitt.-Nr.	Tag	Name				Ersatz für:

4. 8

Diese Zeichnung ist unser Eigentum. Jede Vervielfältigung, Verwertung oder Mitteilung an dritte Personen ist strafbar, verpflichtet zu Schadenersatz und wird gerichtlich verfolgt. (Urheberrechtsgesetz, Gesetz gegen unlauteren Wettbewerb, BGB) Alle Rechte für den Fall der Patenterteilung (§ 7 Abs. 1PG) oder der GM-Eintragung vorbehalten (§ 5 Abs. 4 GMG)

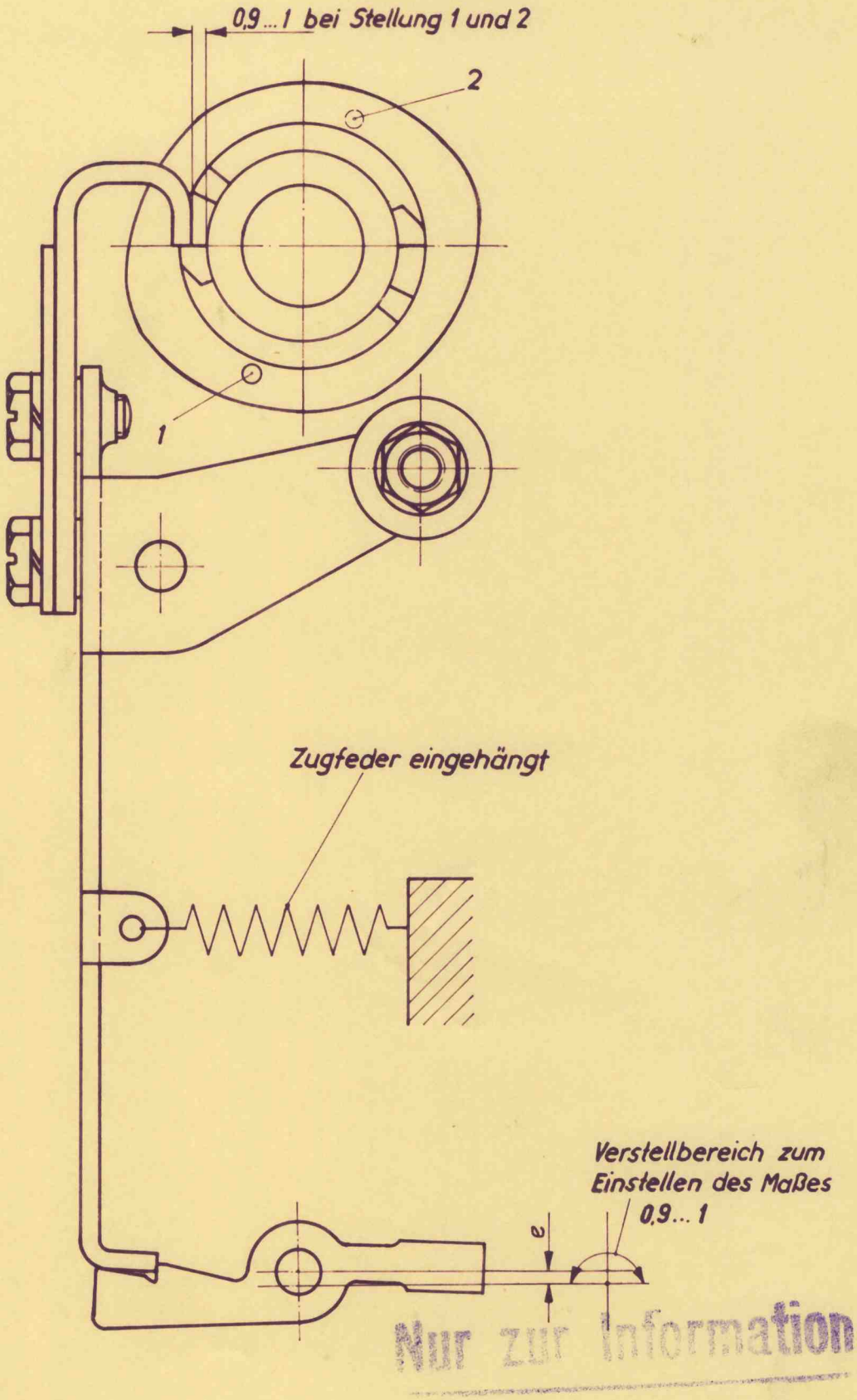

Nur zur Information

Kupplungsklinke - Stellung „ausgekuppelt"

				1960	Tag	Name	Benennung: Einstellvorschrift f. SL 614
				Bearb.			
				Gez.	13.12.		
				Gepr.			
				Norm.			
				STANDARD ELEKTRIK LORENZ Werk/DSt.			Nr.: 23
Ausg.	Änd.-Mitt.-Nr.	Tag	Name				Ersatz für:

Gebr. Wichmann 80/60 2000 2 60

FORM ORG. / 5737 A 4

Diese Zeichnung ist unser Eigentum. Jede Vervielfältigung, Verwertung oder Mitteilung an dritte Personen ist strafbar, verpflichtet zu Schadenersatz und wird gerichtlich verfolgt. (Urheberrechtsgesetz, Gesetz gegen unlauteren Wettbewerb, BGB) Alle Rechte für den Fall der Patenterteilung (§ 7 Abs. 1PG) oder der GM-Eintragung vorbehalten (§ 5 Abs. 4 GMG)

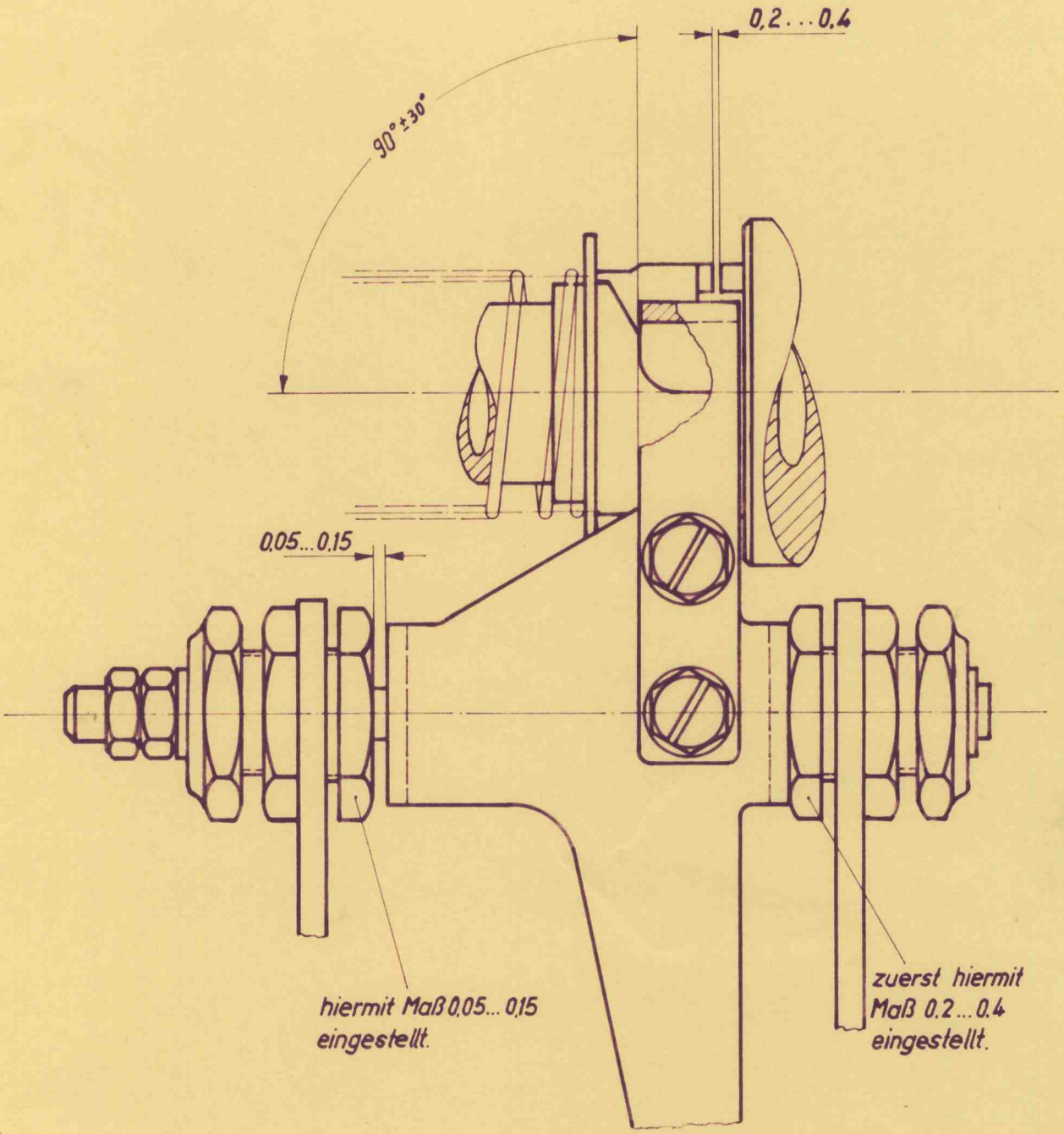

Kupplung - Stellung „ausgekuppelt"

Nur zur Information.

				1960	Tag	Name	Benennung: Einstellvorschrift f. SL 614
				Bearb			
				Gez	13.12.		
				Gepr			
				Norm			
				STANDARD ELEKTRIK LORENZ Werk/DSt.			Nr.: 24
Ausg.	Änd.-Mitt.-Nr.	Tag	Name				Ersatz für:

4.10

Diese Zeichnung ist unser Eigentum. Jede Vervielfältigung, Verwertung oder Mitteilung an dritte Personen ist strafbar, verpflichtet zu Schadenersatz und wird gerichtlich verfolgt. (Urheberrechtsgesetz, Gesetz gegen unlauteren Wettbewerb, BGB) Alle Rechte für den Fall der Patenterteilung (§ 7 Abs. 1 PG) oder der GM-Eintragung vorbehalten (§ 5 Abs. 4 GMG)

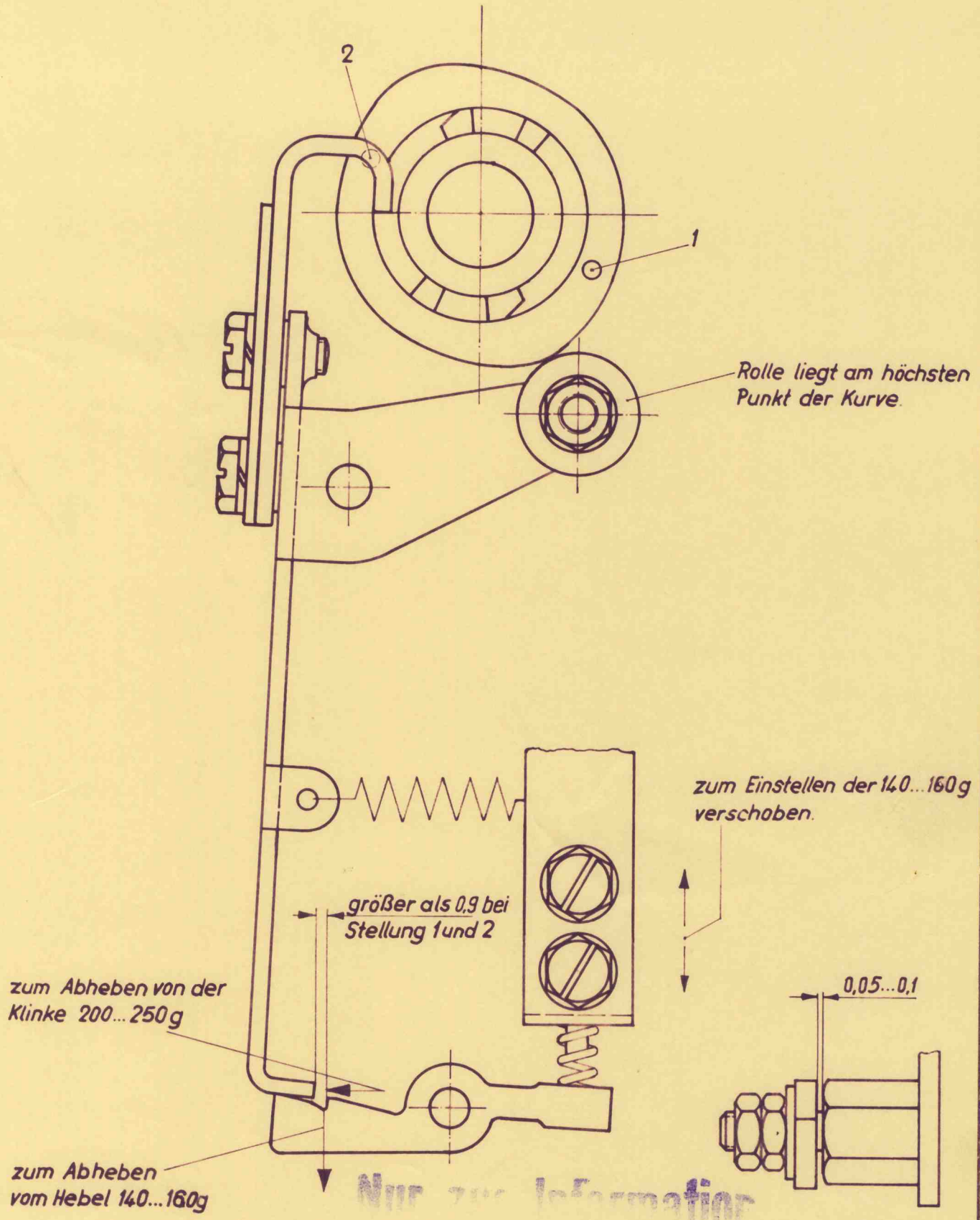

Nur zur Information

Kupplungshebel - Kontrolle, Überhub und Federspannung, Luft der Klinke

				1960	Tag	Name
				Bearb.		
				Gez.	13.12.	Mi
				Gepr.		
				Norm.		
1				STANDARD ELEKTRIK LORENZ	Werk/DSt.	
Ausg.	And.-Mitt.-Nr.	Tag	Name			

Benennung: **Einstellvorschrift f. SL614**

Nr.: 25

Ersatz für:

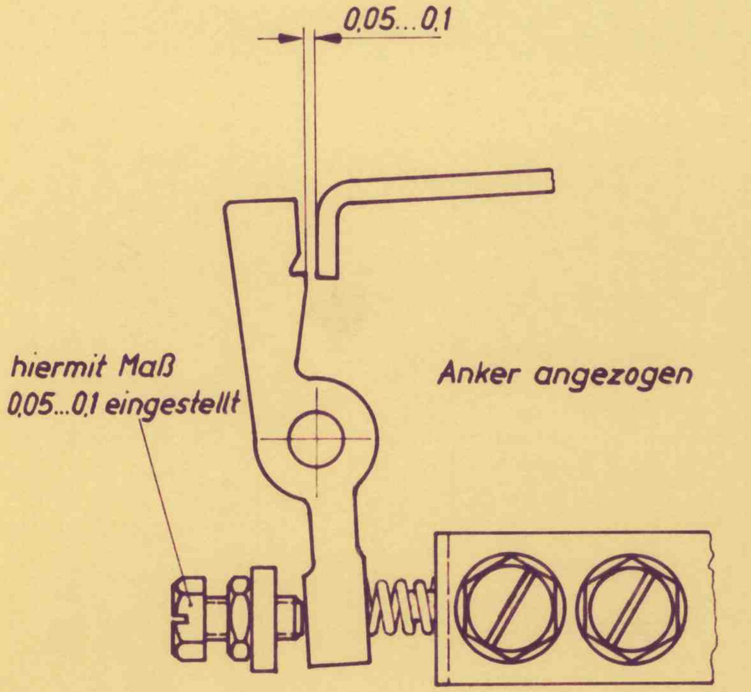

Kupplungsmagnet - Luft:Klinke - Hebel

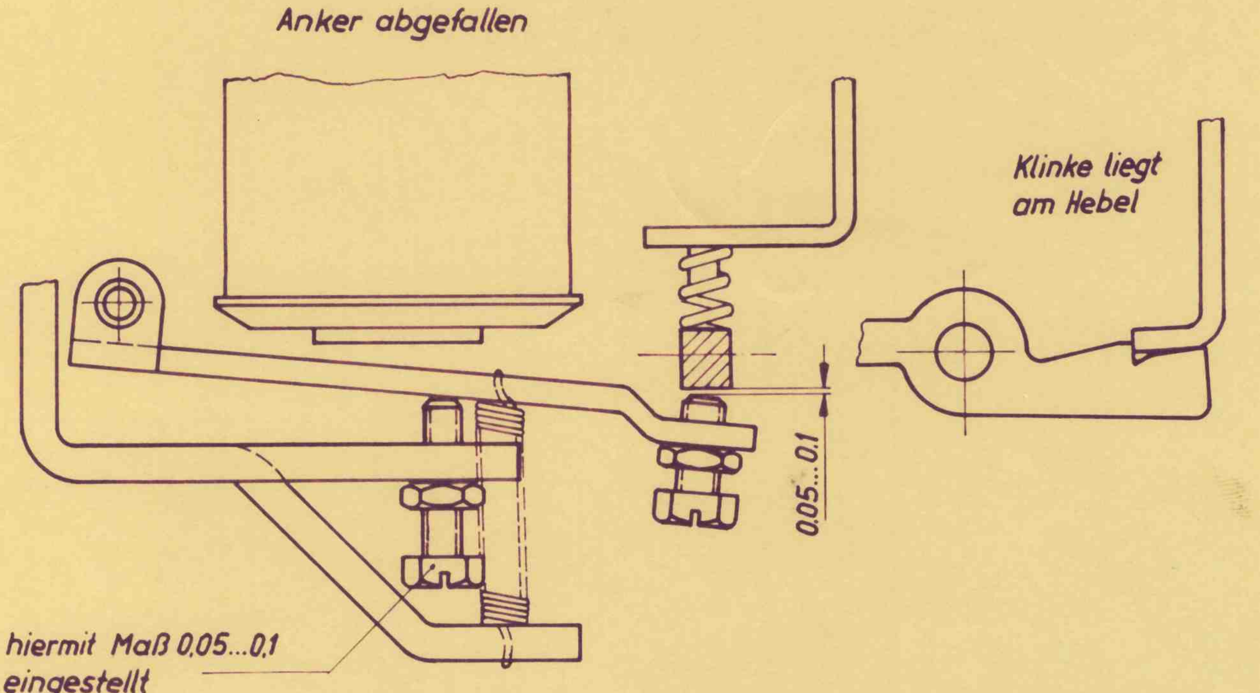

Kupplungsmagnet - Luft: Anker - Klinke

Nur zur Information

1960	Tag	Name	Benennung
Bearb			**Einstellvorschrift f. SL 614**
Gez	20.12.	[signature]	
Gepr			
Norm			
STANDARD ELEKTRIK LORENZ	Werk/DSt. LP KOFSB		Nr.: 26
			Ersatz für:

Ausg.	Änd.-Mitt.-Nr.	Tag	Name
4.12			
4.13			

Diese Zeichnung ist unser Eigentum. Jede Vervielfältigung, Verwertung oder Mitteilung an dritte Personen ist strafbar, verpflichtet zu Schadenersatz und wird gerichtlich verfolgt. (Urheberrechtgesetz, Gesetz gegen unlauteren Wettbewerb, BGB) Alle Rechte für den Fall der Patenterteilung (§ 7 Abs. 1 PG) oder der GM-Eintragung (§ 5 Abs. 4 GMG) vorbehalten

Diese Zeichnung ist unser Eigentum. Jede Vervielfältigung, Verwertung oder Mitteilung an dritte Personen ist strafbar, verpflichtet zu Schadenersatz und wird gerichtlich verfolgt. (Urheberrechtsgesetz, Gesetz gegen unlauteren Wettbewerb, BGB)
Alle Rechte für den Fall der Patenterteilung (§ 7 Abs. 1 PatG) oder der GM-Eintragung vorbehalten.
(§ 5 Abs. 4 GMG)

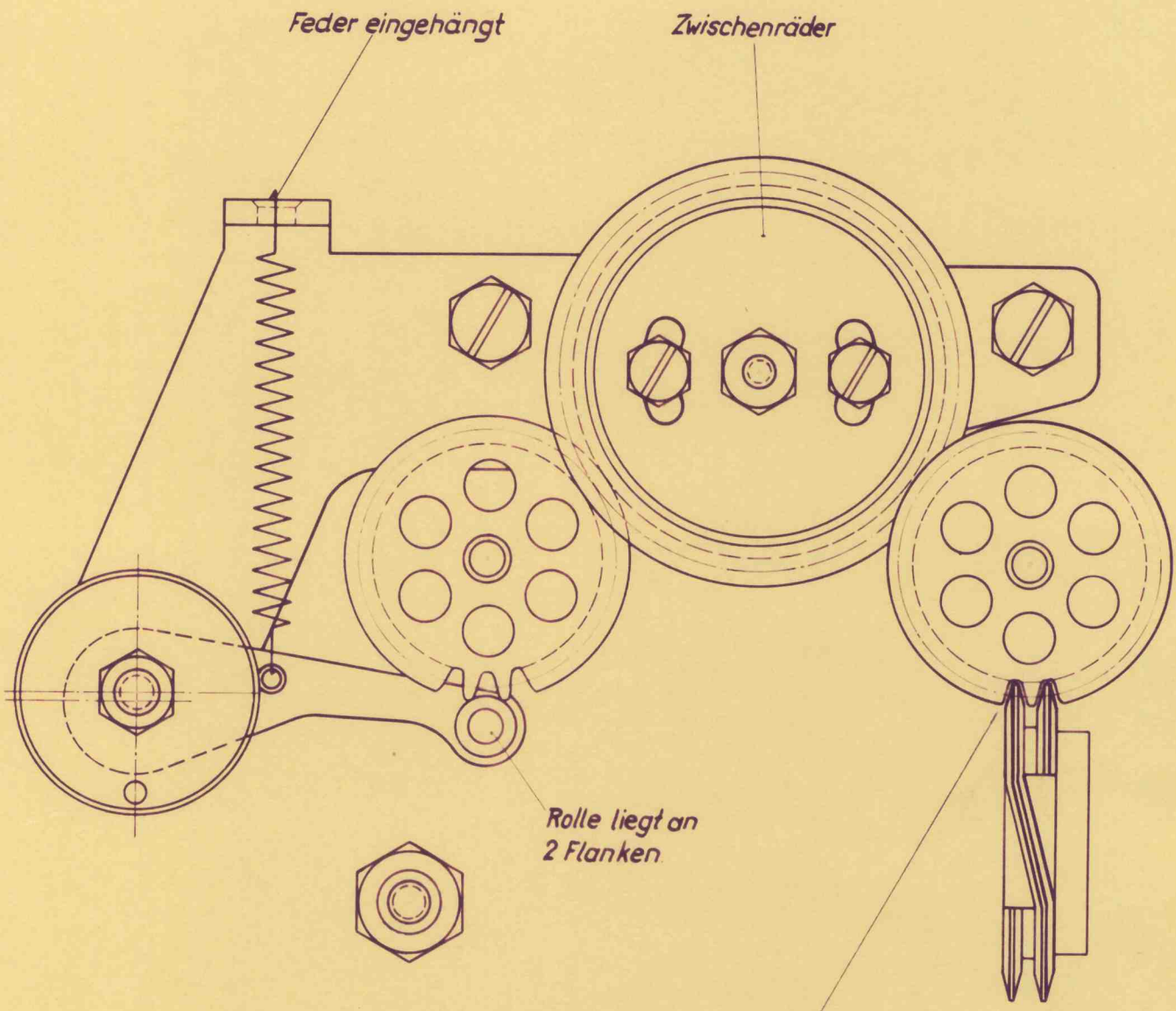

Nur zur Information

Zwischentrieb mit Schnecke – Zahnspiel

				1960	Tag	Name	Benennung: Einstellvorschrift f. SL 614
				Bearb			
				Gez	5. 12.	Hertig He	
				Gepr			
				Norm			
				STANDARD ELEKTRIK LORENZ	Werk/DSt: LP KOFSB		Nr.: 27
Ausg.	And.-Mitt.-Nr.	Tag	Name				Ersatz für:

4. 64

Gebr. Wichmann 80/60 2000 2 60

Diese Zeichnung ist unser Eigentum. Jede Vervielfältigung, Verwertung oder Mitteilung an dritte Personen ist strafbar, verpflichtet zu Schadenersatz und wird gerichtlich verfolgt. (Urheberrechtsgesetz, Gesetz gegen unlauteren Wettbewerb, BGB) Alle Rechte für den Fall der Patenterteilung (§ 7 Abs. 1PG) oder der GM-Eintragung vorbehalten (§ 5 Abs. 4 GMG)

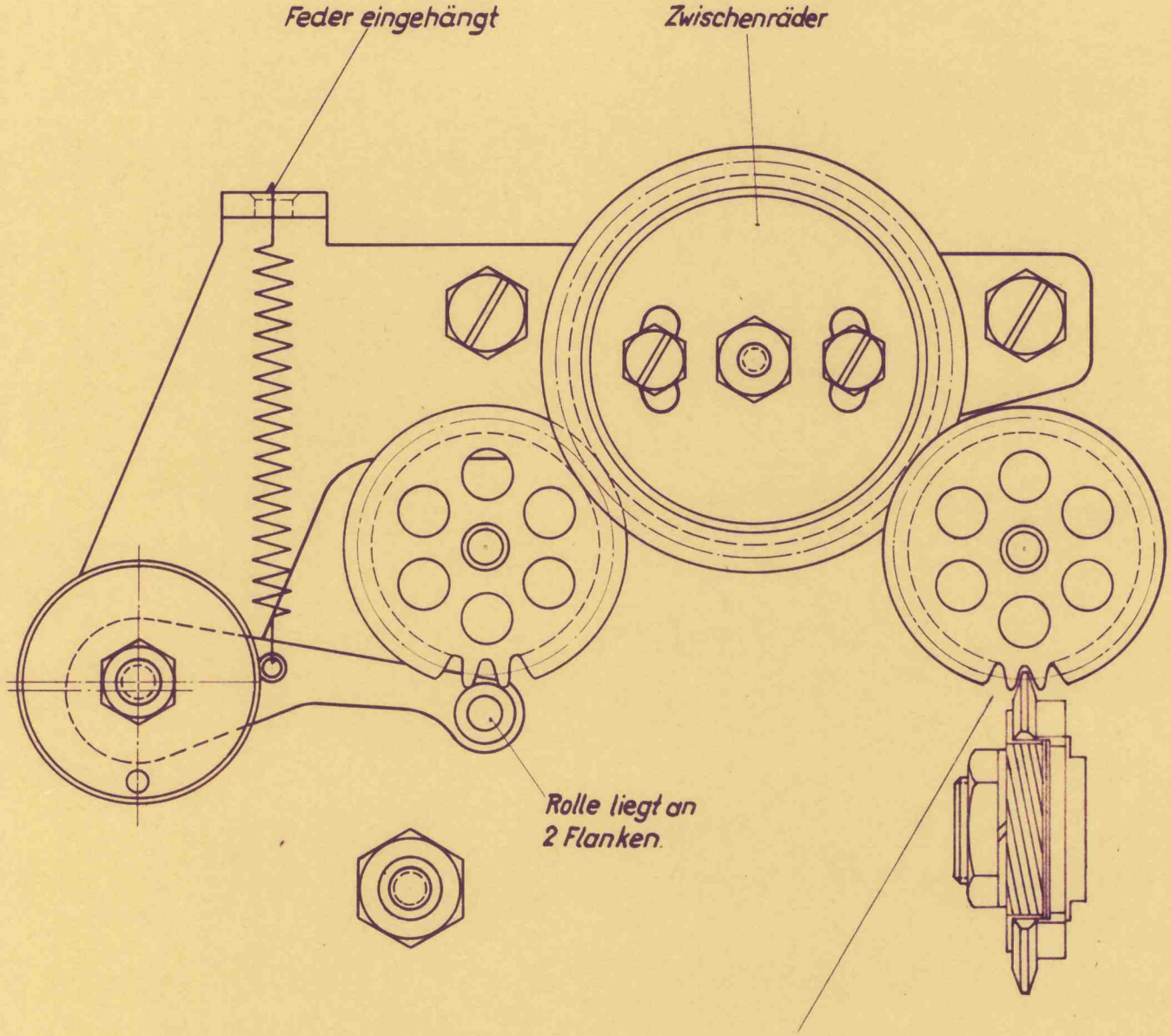

Zahnluft zu beiden Flanken
gleichgroß eingestellt,
u.U. Zwischenräder etwas gegen=
einander verdrehen.

Nur zur Information

Zwischentrieb mit Schnecke – Zahnspiel

				1960	Tag	Name
				Bearb		
				Gez.	5. 12.	Hertig He
				Gepr		
				Norm		

Benennung: Einstellvorschrift f. SL 614

STANDARD ELEKTRIK LORENZ

Werk/Dst. LP KOFSB

Nr. 27a

Ersatz für:

Ausg.	And.-Mitt.-Nr.	Tag	Name

4. 14

Diese Zeichnung ist unser Eigentum. Jede Vervielfältigung, Verwertung oder Mitteilung an dritte Personen ist strafbar, verpflichtet zu Schadenersatz und wird gerichtlich verfolgt. (Urheberrechtgesetz, Gesetz gegen unlauteren Wettbewerb, BGB) Alle Rechte für den Fall der Patenterteilung (§ 7 Abs. 1PG) oder der GM-Eintragung (§ 5 Abs. 4 GMG) vorbehalten.

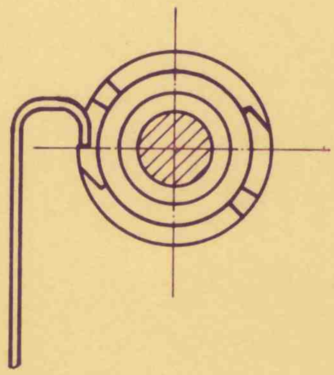

Kupplungsstück liegt am Bügel an.

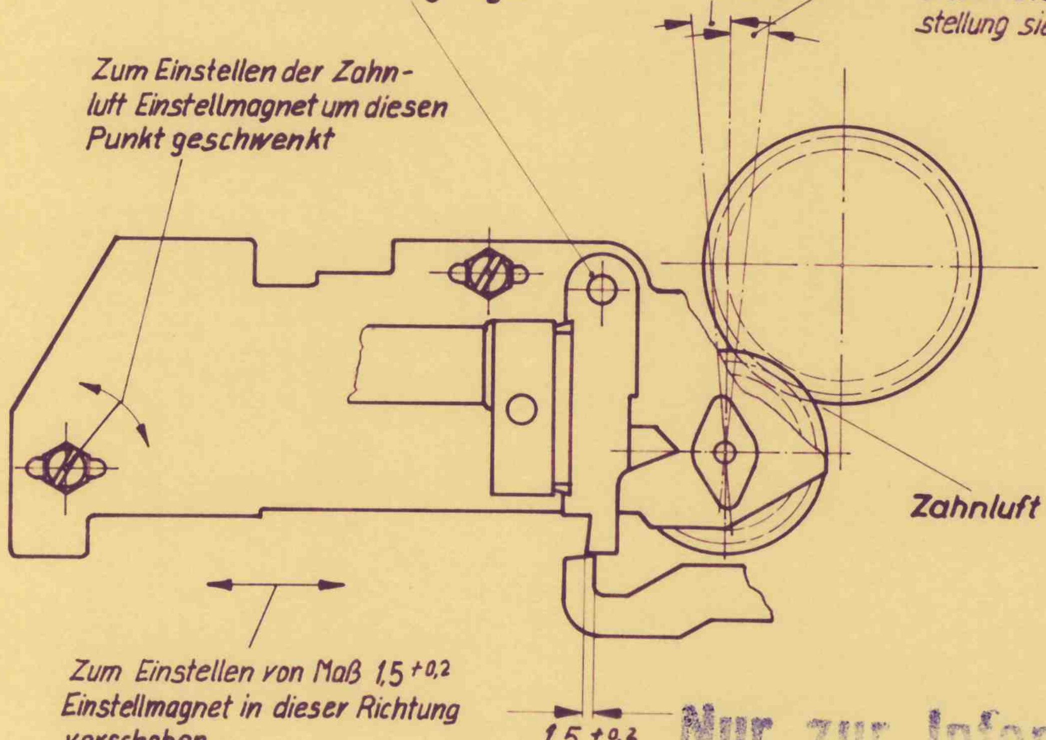

Nur zur Information

Einstellmagnet - Andrücknocke, Auflage der Stanzhebel, Zahnluft

				1960	Tag	Name	Benennung	
				Bearb.			Einstellvorschrift f. SL 614	
				Gez.	6. 7.	Ulz.		
				Gepr.				
				Norm.				
				STANDARD ELEKTRIK LORENZ	Werk/Dst. LP KOFSB		Nr.:	28
1								
Ausg.	Änd.-Mitt.-Nr.	Tag	Name				Ersatz für:	

4.15

Diese Zeichnung ist unser Eigentum. Jede Vervielfältigung, Verwertung oder Mitteilung an dritte Personen ist strafbar, verpflichtet zu Schadenersatz und wird gerichtlich verfolgt. (Urheberrechtsgesetz, Gesetz gegen unlauteren Wettbewerb, BGB) Alle Rechte für den Fall der Patenterteilung (§ 7 Abs. 1PG) oder der GM-Eintragung vorbehalten (§ 5 Abs. 4 GMG)

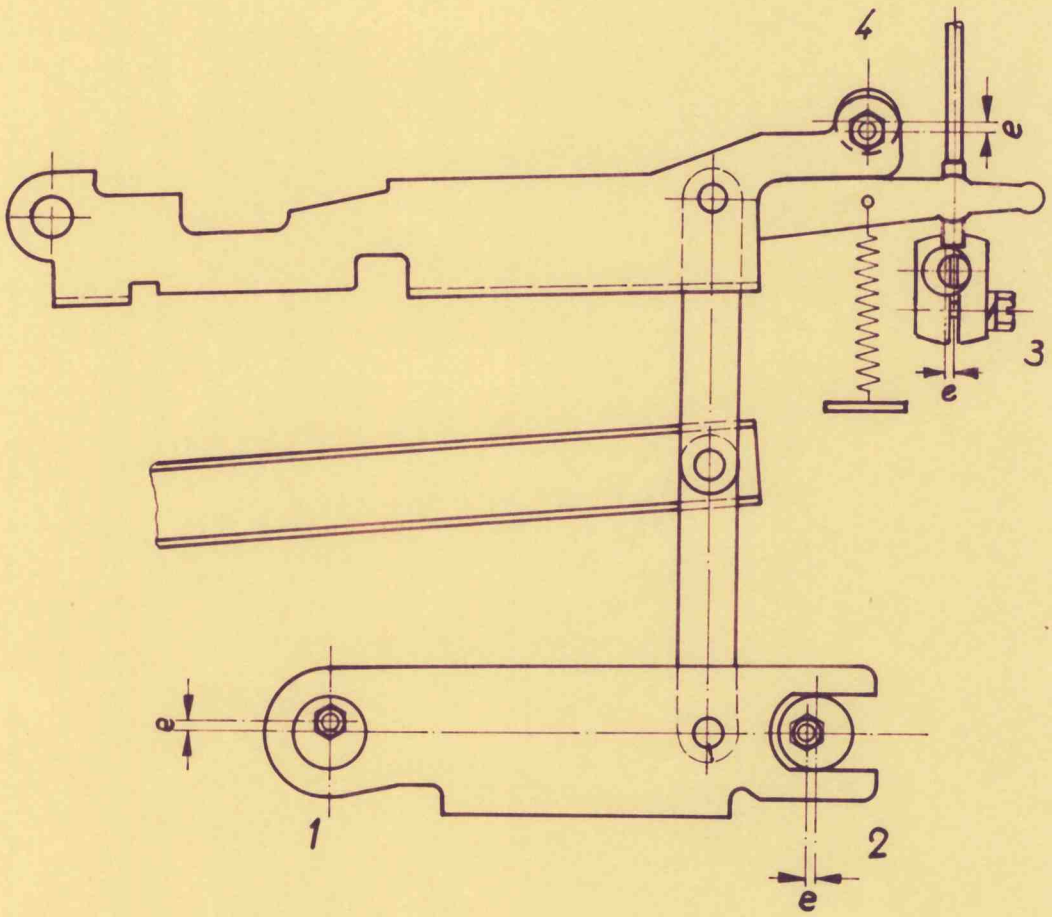

Nur zur Information

Stanzgetriebe - Voreinstellung der Exzenter 1...4

				1960	Tag	Name	Benennung:
				Bearb			**Einstellvorschrift f. SL 614**
				Gez.	6.7.		
				Gepr.			
				Norm.			
				STANDARD ELEKTRIK LORENZ	Werk/Dst.	LP KOFSB	Nr.: 29
Ausg.	Änd.-Mitt.-Nr.	Tag	Name				Ersatz für:

Diese Zeichnung ist unser Eigentum. Jede Vervielfältigung, Verwertung oder Mitteilung an dritte Personen ist strafbar, verpflichtet zu Schadenersatz und wird gerichtlich verfolgt. (Urheberrechtsgesetz, Gesetz gegen unlauteren Wettbewerb, BGB) Alle Rechte für den Fall der Patenterteilung (§ 7 Abs. 1 PG) oder der GM-Eintragung vorbehalten (§ 5 Abs. 4 GMG)

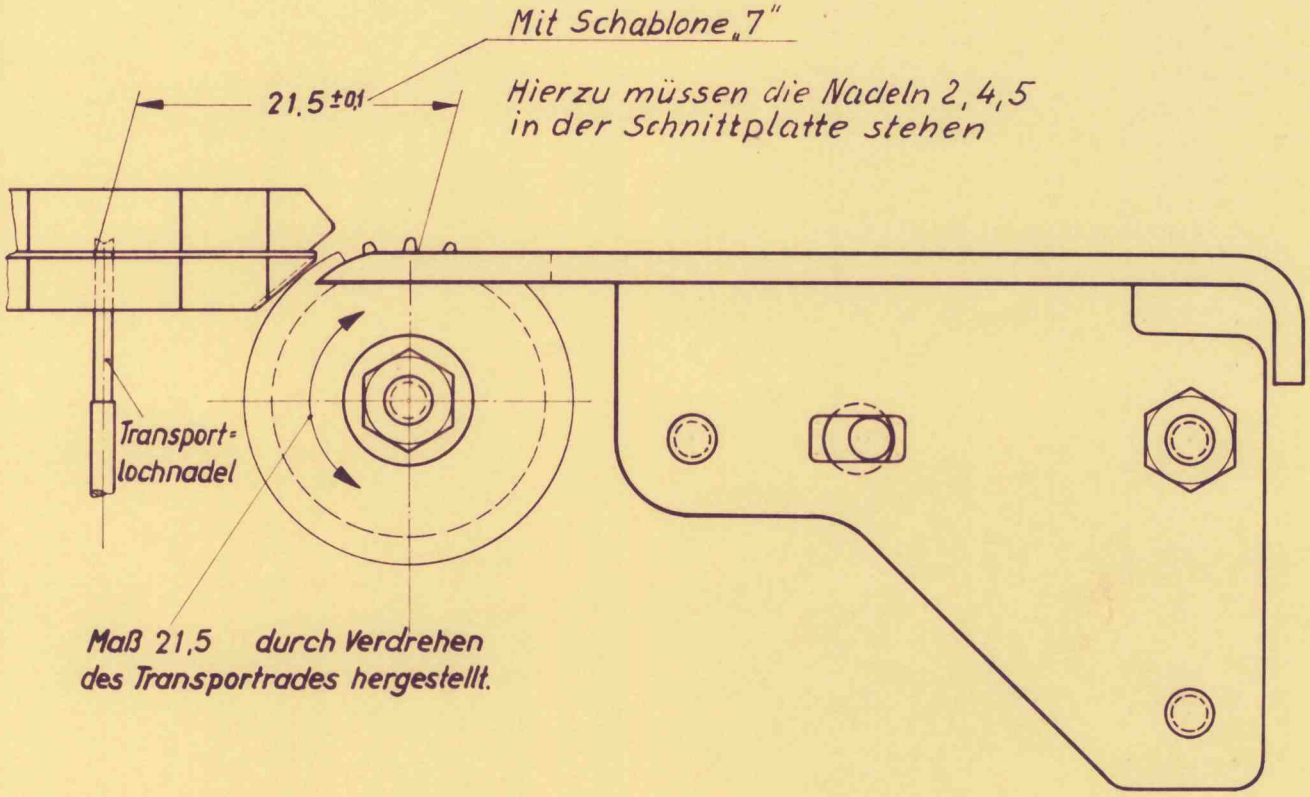

Zugfeder f. Rastung eingehängt wie Bl. 27
Kupplungsstück liegt am Bügel an wie Bl. 28

Transportrad - Voreinstellung des Zeichenabstandes

Ausg.	Änd.-Mitt.-Nr.	Tag	Name
1			

1960	Tag	Name
Bearb.		
Gez.	1.12.	Hertig
Gepr.		
Norm.		

STANDARD ELEKTRIK LORENZ
Werk/DSt. LP KOFSB

Benennung: **Einstellvorschrift f. SL 614**

Nr.: 30

Ersatz für:

4.17

Gebr. Widmann 80/60 2000 2 60

Diese Zeichnung ist unser Eigentum. Jede Vervielfältigung, Verwertung oder Mitteilung an dritte Personen ist strafbar, verpflichtet zu Schadenersatz und wird gerichtlich verfolgt. (Urheberrechtsgesetz, Gesetz gegen unlauteren Wettbewerb, BGB) Alle Rechte für den Fall der Patenterteilung (§ 7 Abs. IPG) oder der GM-Eintragung vorbehalten (§ 5 Abs. 4 GMG)

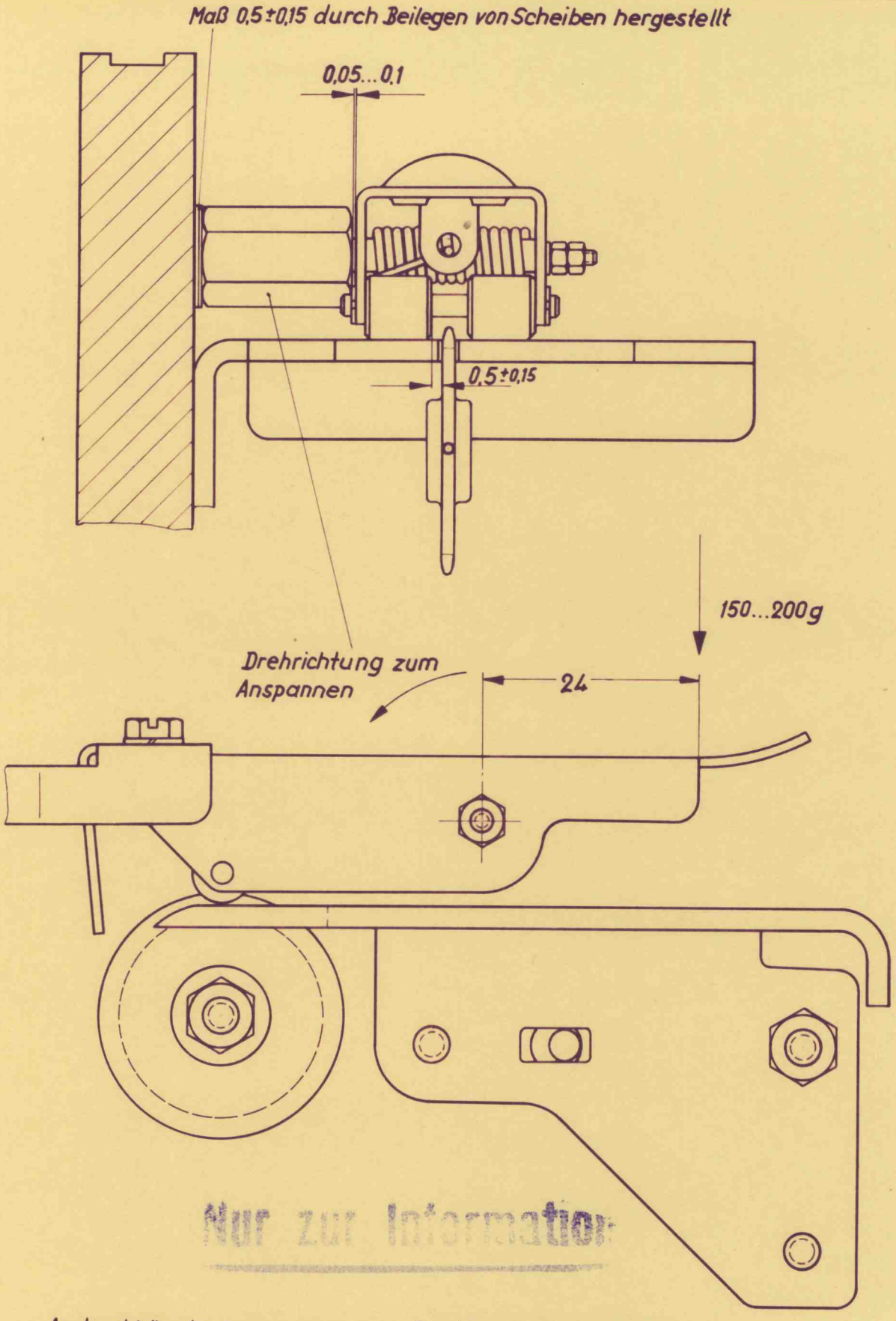

Nur zur Information

Andruckbügel – Lage quer zum Streifen, Federspannung

				1960	Tag	Name	Benennung: Einstellvorschrift f. SL614
				Bearb.			
				Gez.	7. 12.	Hertig	
				Gepr.			
				Norm.			
Ausg.	Änd.-Mitt.-Nr.	Tag	Name	STANDARD ELEKTRIK LORENZ	Werk/DSt. LP KOFSB		Nr.: 37
							Ersatz für:

4.18

Gebr. Wichmann 80/60 2000 2 60

Diese Zeichnung ist unser Eigentum. Jede Vervielfältigung, Verwertung oder Mitteilung an dritte Personen ist strafbar, verpflichtet zu Schadenersatz und wird gerichtlich verfolgt. (Urheberrechtsgesetz, Gesetz gegen unlauteren Wettbewerb, BGB) Alle Rechte für den Fall der Patenterteilung (§ 7 Abs. 1PG) oder der GM-Eintragung vorbehalten (§ 5 Abs. 4 GMG)

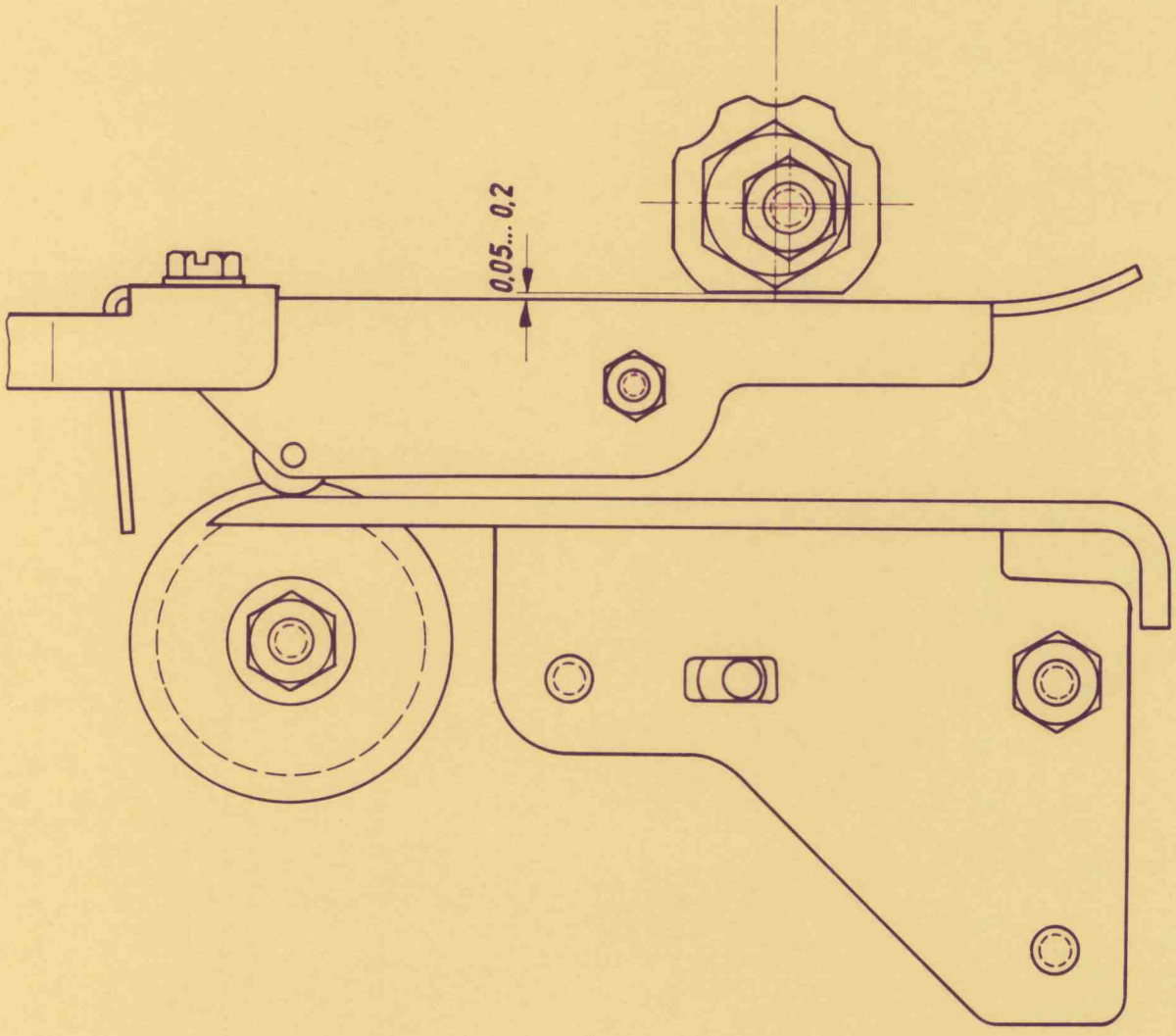

Nur zur Information

				1961	Tag	Name	Benennung: Einstellvorschrift f. SL 614
				Bearb.			
				Gez.	29.6.	Hertig	
				Gepr.			
				Norm.			
Ausg.	Änd.-Mitt.-Nr.	Tag	Name	STANDARD ELEKTRIK LORENZ	Werk/DSt. LP KOFSB		Nr.: 31a
							Ersatz für:

Gebr. Wichmann 80/60 2000 2 60

Diese Zeichnung ist unser Eigentum. Jede Vervielfältigung, Verwertung oder Mitteilung an dritte Personen ist strafbar, verpflichtet zu Schadenersatz und wird gerichtlich verfolgt. (Urheberrechtsgesetz, Gesetz gegen unlauteren Wettbewerb, BGB) Alle Rechte für den Fall der Patenterteilung (§ 7 Abs. 1 PG) oder der GM-Eintragung vorbehalten (§ 5 Abs. 4 GMG)

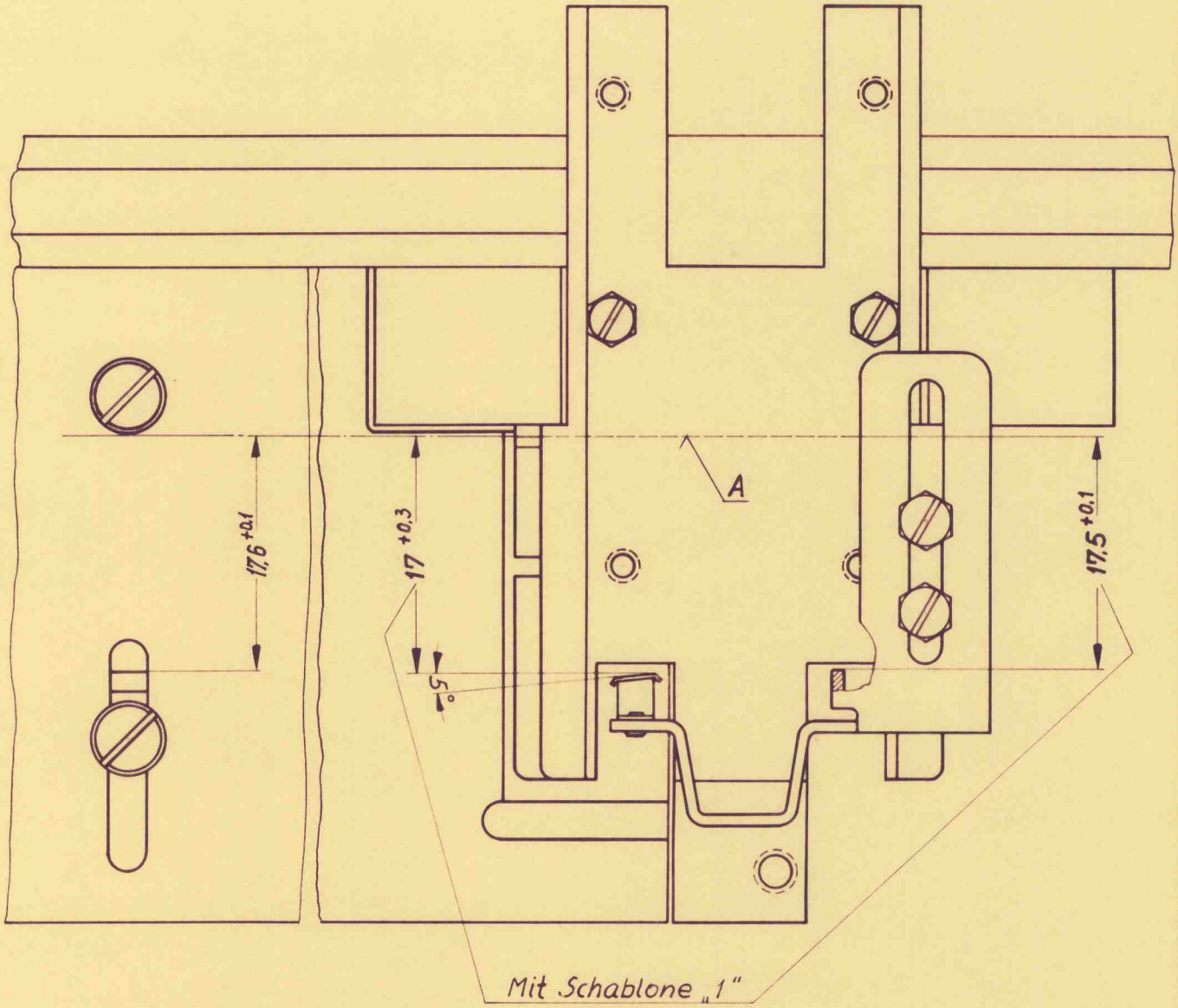

Mit Schablone „1"

Schablone liegt an Kante „A" an

Nur zur Information

Streifenführung – Einstellung auf 5-spurigen Streifen

				1960	Tag	Name	Benennung: Einstellvorschrift f. SL614
				Bearb			
				Gez	8.12.60	Hertig	
				Gepr			
				Norm			
				STANDARD ELEKTRIK LORENZ	Werk/DSt. LP KOFSB	Nr.:	32
1						Ersatz für:	
Ausg.	Änd.-Mitt.-Nr.	Tag	Name				

4.19

Gebr. Wichmann 80/60 2000 2 60

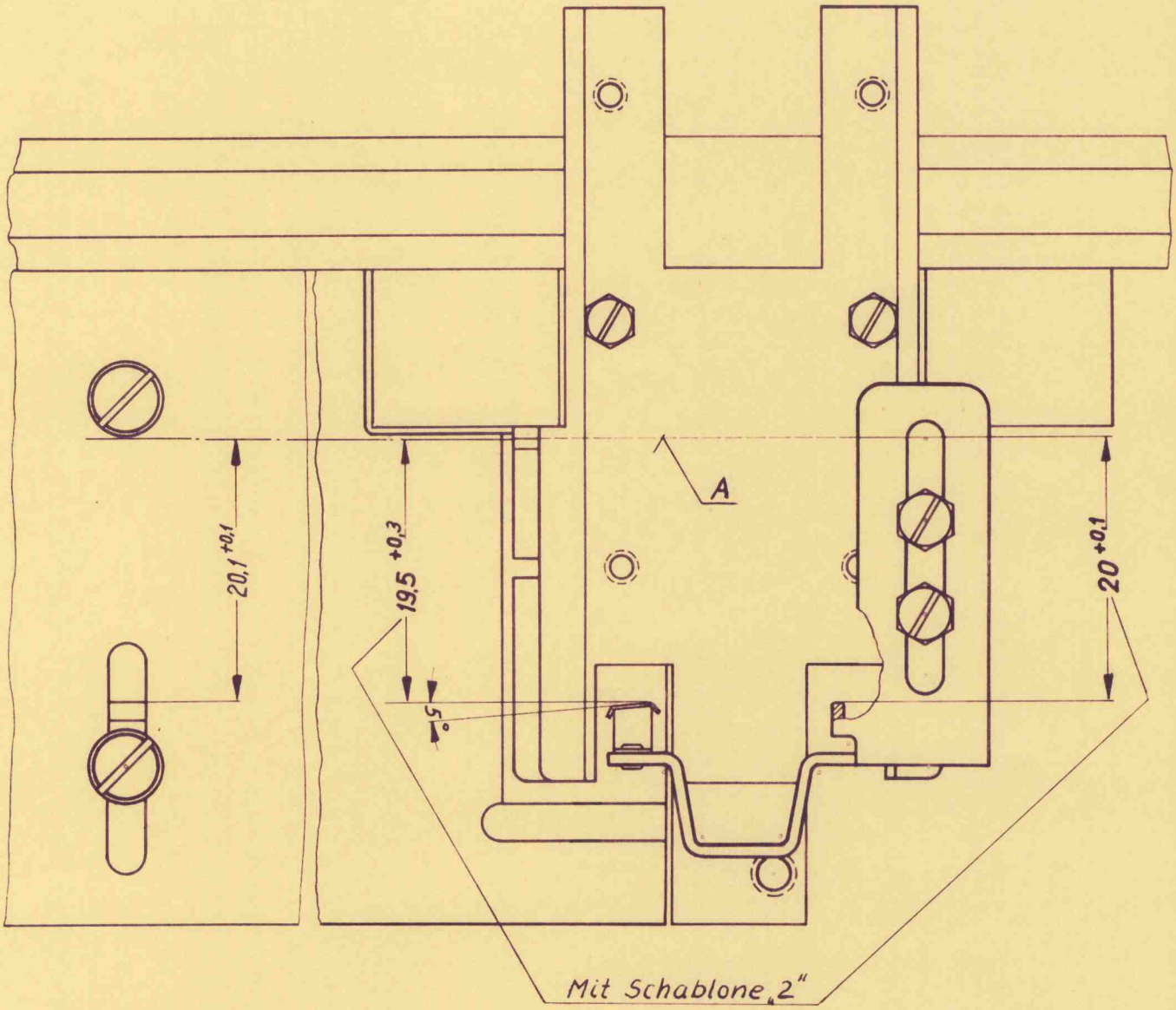

Diese Zeichnung ist unser Eigentum. Jede Verwertung, Vervielfältigung oder Mitteilung an dritte Personen ist strafbar, verpflichtet zu Schadenersatz und wird gerichtlich verfolgt (Urheberrechtsgesetz, Gesetz gegen unlauteren Wettbewerb, BGB). Alle Rechte für den Fall der Patenterteilung (§ 7 Abs. 1 PatG) oder der GM-Eintragung vorbehalten (§ 5 Abs. 4 GMG)

Nur zur Information

Streifenführung - Einstellung auf 6-spurigen Streifen

				1960	Tag	Name
				Bearb		
				Gez	8.12.	Hertig
				Gepr		
				Norm		
1				STANDARD ELEKTRIK LORENZ	Werk/Dst. LP KOFSB	
Ausg.	And.-Mitt.-Nr.	Tag	Name			

Benennung: **Einstellvorschrift f. SL614**

Nr.: 33

Ersatz für:

4.19

Gebr. Wichmann 80/60 2000 2 60

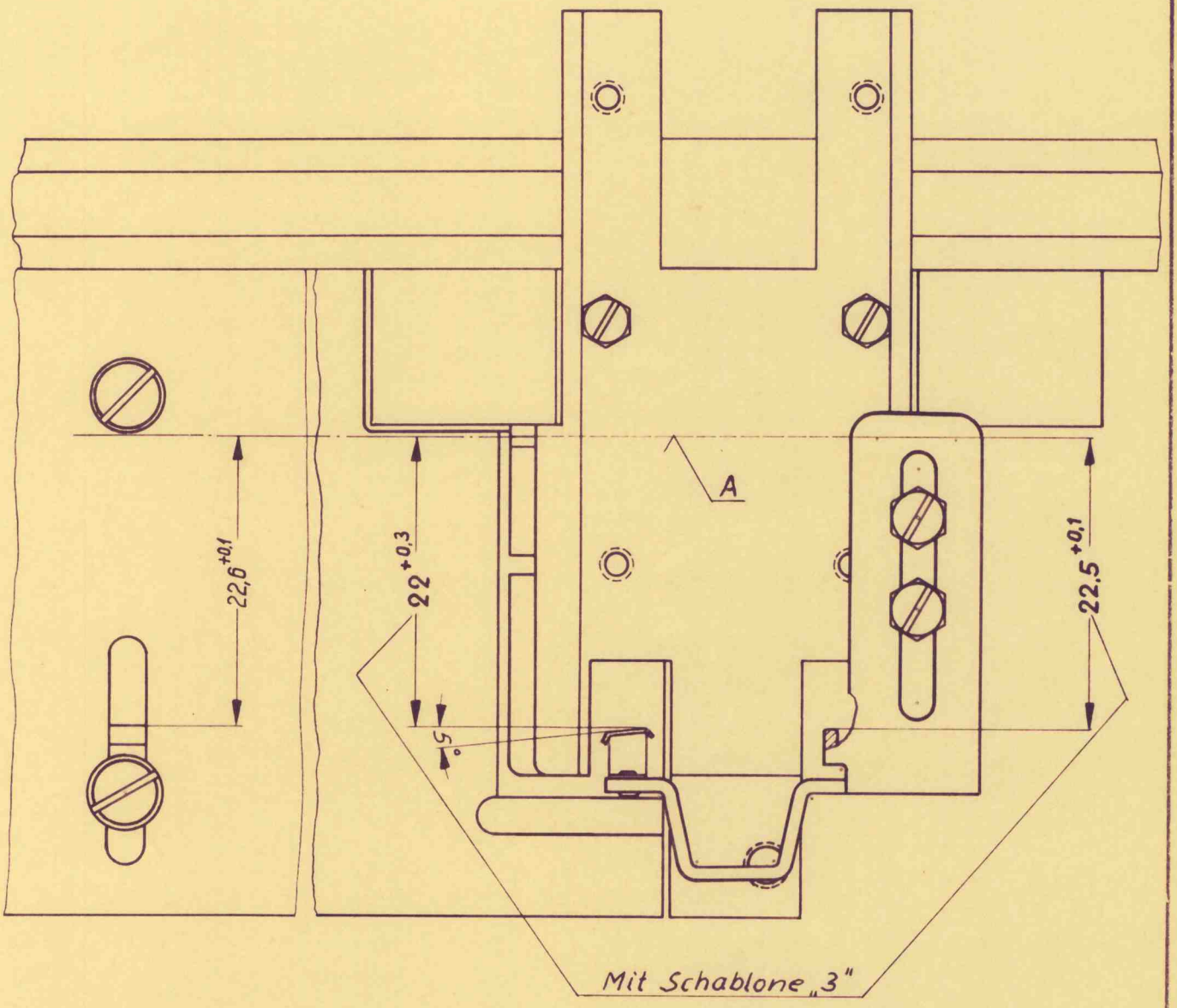

Diese Zeichnung ist unser Eigentum. Jede Verwertung, Verwendung oder Mitteilung an dritte Personen ist strafbar, verpflichtet zu Schadenersatz und wird gerichtlich verfolgt. (Urheberrechtlich geschützt gegen unlauteren Wettbewerb. BGB) Alle Rechte (für den Fall der Patenterteilung (§ 1 Abs. 1 PatG) oder der GM-Eintragung vorbehalten (§ 5 Abs. 4 GMG)

Nur zur Information

Streifenführung – Einstellung auf 7-spurigen Streifen

				1960	Tag	Name
				Bearb		
				Gez	8.12.	Hertig
				Gepr		
				Norm		
1				STANDARD ELEKTRIK LORENZ	Werk/DS: LP KOFSB	
Ausg.	And.-Mitt.-Nr.	Tag	Name			

Benennung: **Einstellvorschrift f. SL 614**

Nr.: 34

Ersatz für:

4.19

Gebr. Wichmann 80/60 2000 2 60

Diese Zeichnung ist unser Eigentum. Jede Vervielfältigung, Verwertung oder Mitteilung an dritte Personen ist strafbar, verpflichtet zu Schadenersatz und wird gerichtlich verfolgt. (Urheberrechtsgesetz). Gesetz gegen unlauteren Wettbewerb, BGB.
Alle Rechte für den Fall der Patenterteilung (§ 7 Abs. PG) oder der GM-Eintragung vorbehalten.
(§ 5 Abs. 4 GMG)

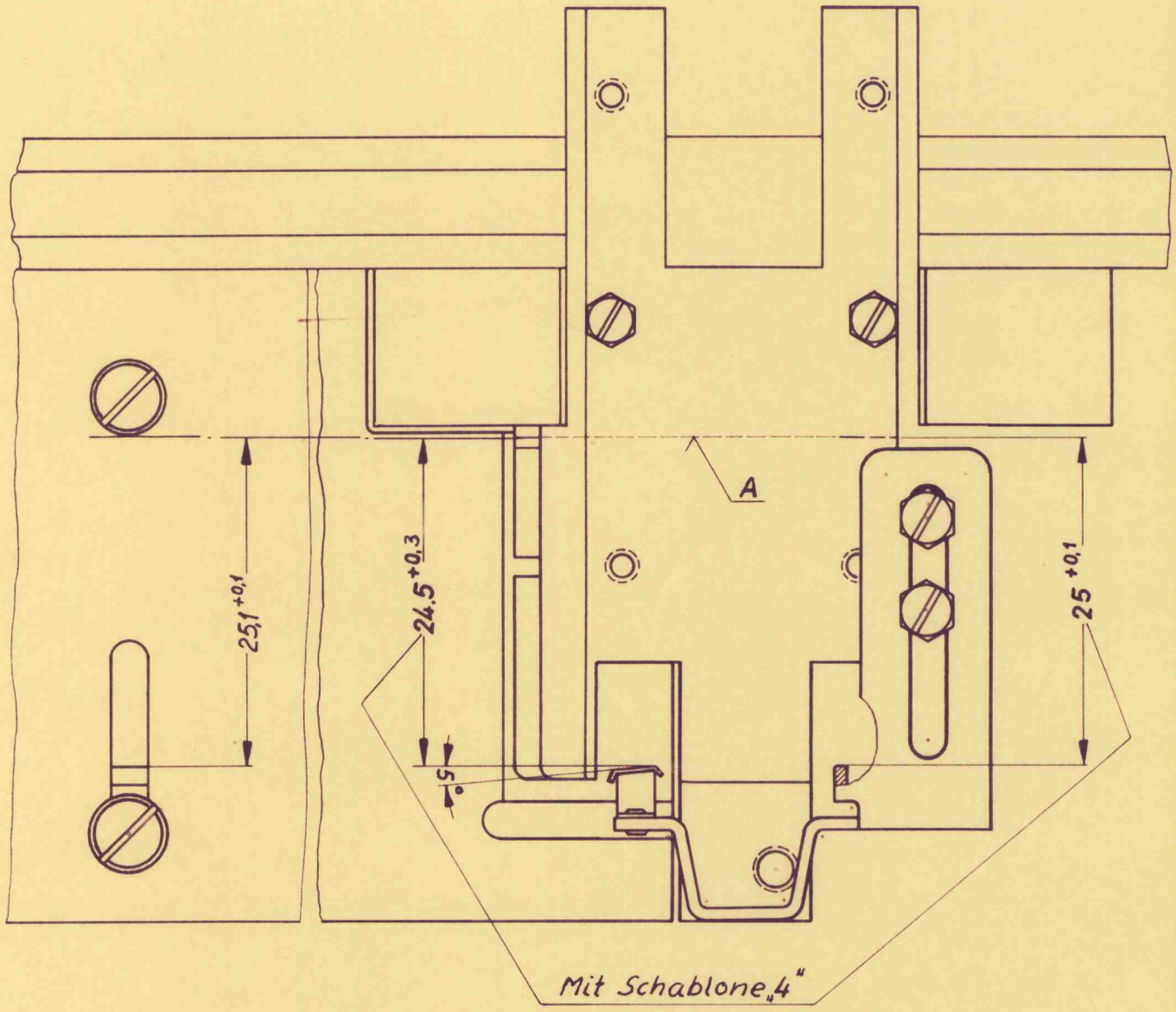

Mit Schablone „4"

Schablone liegt an Kante „A" an

Nur zur Information

Streifenführung – Einstellung auf 8-spurigen Streifen

				1960	Tag	Name
				Bearb		
				Gez	9.12.	Hertig
				Gepr		
				Norm		
1				STANDARD ELEKTRIK LORENZ	werk/DSL LP KOFSB	
Ausg.	And.-Mitt.-Nr.	Tag	Name			

Benennung: **Einstellvorschrift f. SL614**

Nr.: 35

Ersatz für:

4.19

Gebr. Wichmann 80/60 2000 2 60

Diese Zeichnung ist unser Eigentum. Jede Vervielfältigung, Verwertung oder Mitteilung an dritte Personen ist strafbar, verpflichtet zu Schadenersatz und wird gerichtlich verfolgt. (Urheberrechtsgesetz, Gesetz gegen unlauteren Wettbewerb, BGB) Alle Rechte für den Fall der Patenterteilung (§ 7 Abs. IPÜ) oder der GM-Eintragung vorbehalten (§ 5 Abs. 4 GMÜ)

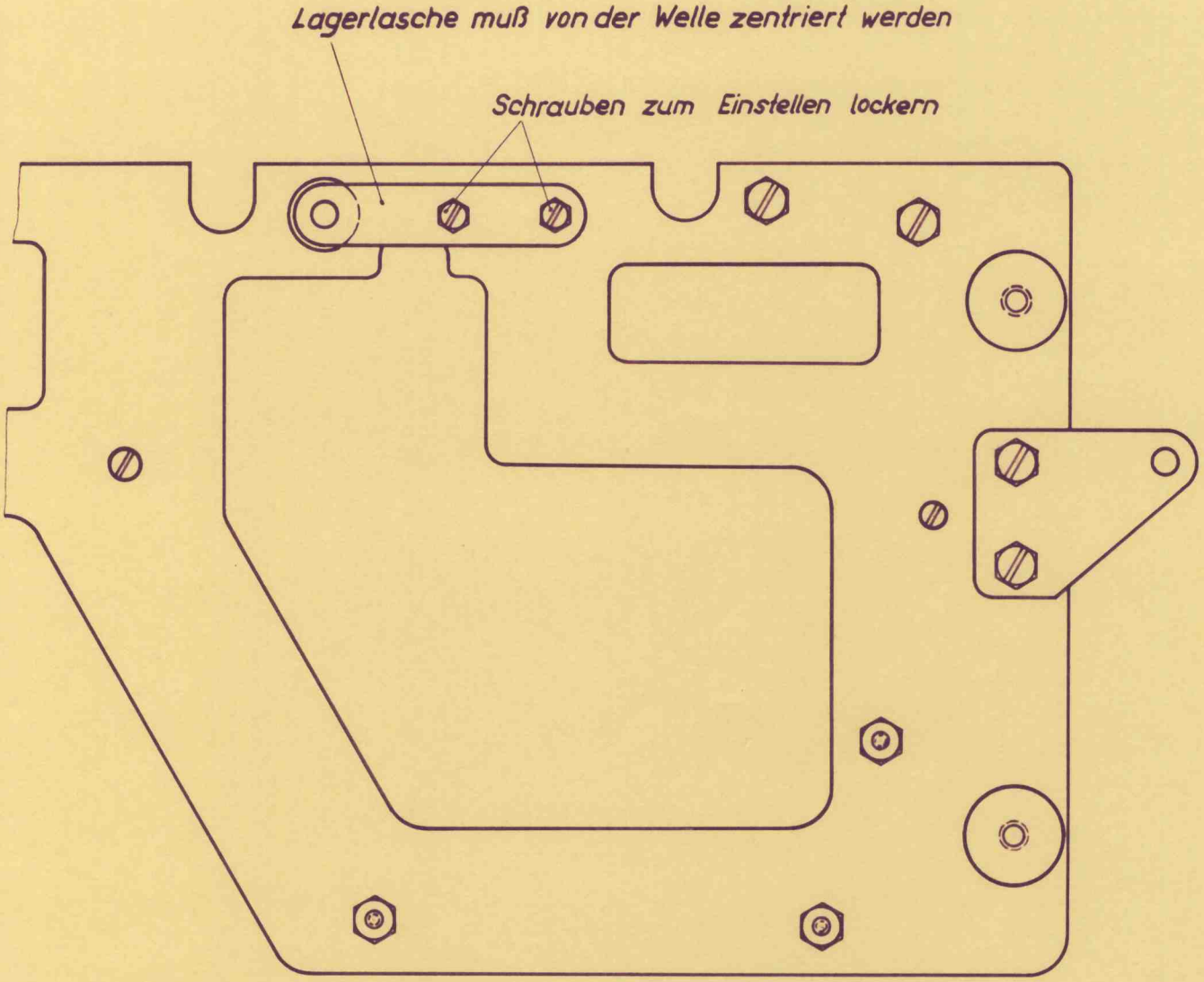

Nur zur Information

Frontplatte – verstellbares Lager für den Einstellmagneten

				1960	Tag	Name	Benennung: Einstellvorschrift f. SL 614
				Bearb			
				Gez	7. 12.	Hertig	
				Gepr			
				Norm.			
Ausg.	And.-Mitt.-Nr.	Tag	Name	STANDARD ELEKTRIK LORENZ	Werk/DST: LP KOFSB	Nr.:	36
						Ersatz für:	

Gebr. Wichmann 80/60 2000 2 60

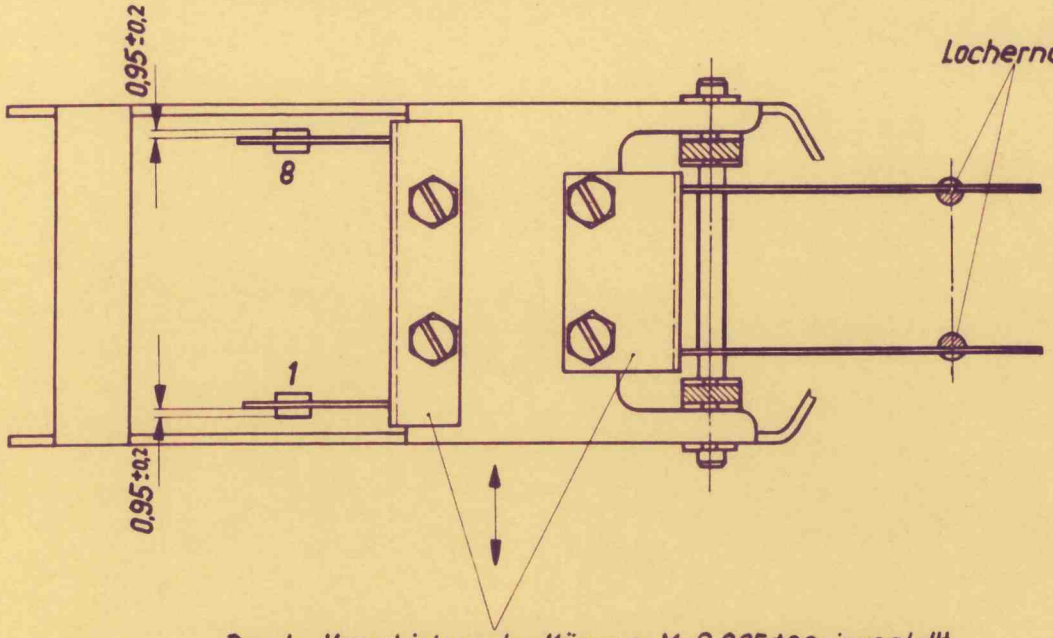

Durch Verschieben der Kämme Maß 0,95 ±0,2 eingestellt und Stanzhebel leicht an den Lochernadeln anliegen lassen.

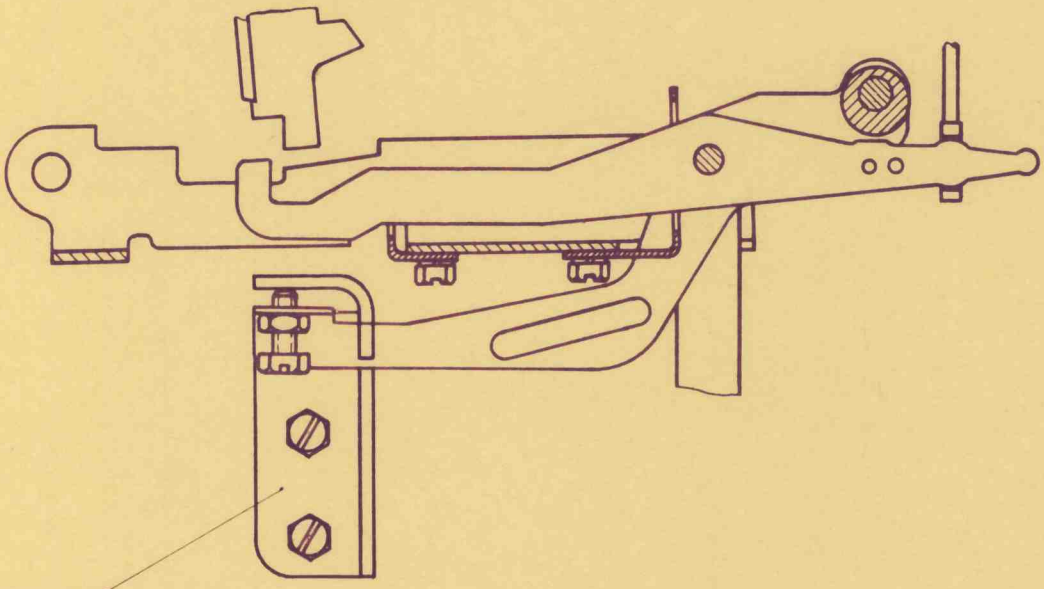

auf Mitte des Langloches gestellt.

Stanzhebel - Stellung der Führungskämme, 8-spurig (dgl. f. 5-, 6- u. 7-spurig).

Nur zur Information

1960	Tag	Name	Benennung: Einstellvorschrift f. SL 614
Bearb			
Gez	20.12.	Hertig	
Gepr			
Norm			
STANDARD ELEKTRIK LORENZ — Werk/DSt: LP KOFSB			Nr.: 37
			Ersatz für:

Ausg.	Änd.-Mitt.-Nr.	Tag	Name

4.21

Gebr. Wichmann 80/60 2000 2 60

Diese Zeichnung ist unser Eigentum, jede Verwertung, Verwertung oder Mitteilung an dritte Personen ist strafbar, verpflichtet zu Schadenersatz und wird gerichtlich verfolgt. (Urheberrechtsgesetz, Gesetz gegen unlauteren Wettbewerb, BGB) Alle Rechte für den Fall der Patenterteilung (§ 7 Abs. (Pls) oder der GM-Eintragung vorbehalten (§ 5 Abs. 4 GMG)

Diese Zeichnung ist unser Eigentum. Jede Vervielfältigung, Verwertung oder Mitteilung an dritte Personen ist strafbar, verpflichtet zu Schadenersatz und wird gerichtlich verfolgt. (Urheberrechtsgesetz, Gesetz gegen unlauteren Wettbewerb, BGB) Alle Rechte für den Fall der Patenterteilung (§ 7 Abs. IPG) oder der GM-Eintragung vorbehalten (§ 5 Abs. 4 GMG)

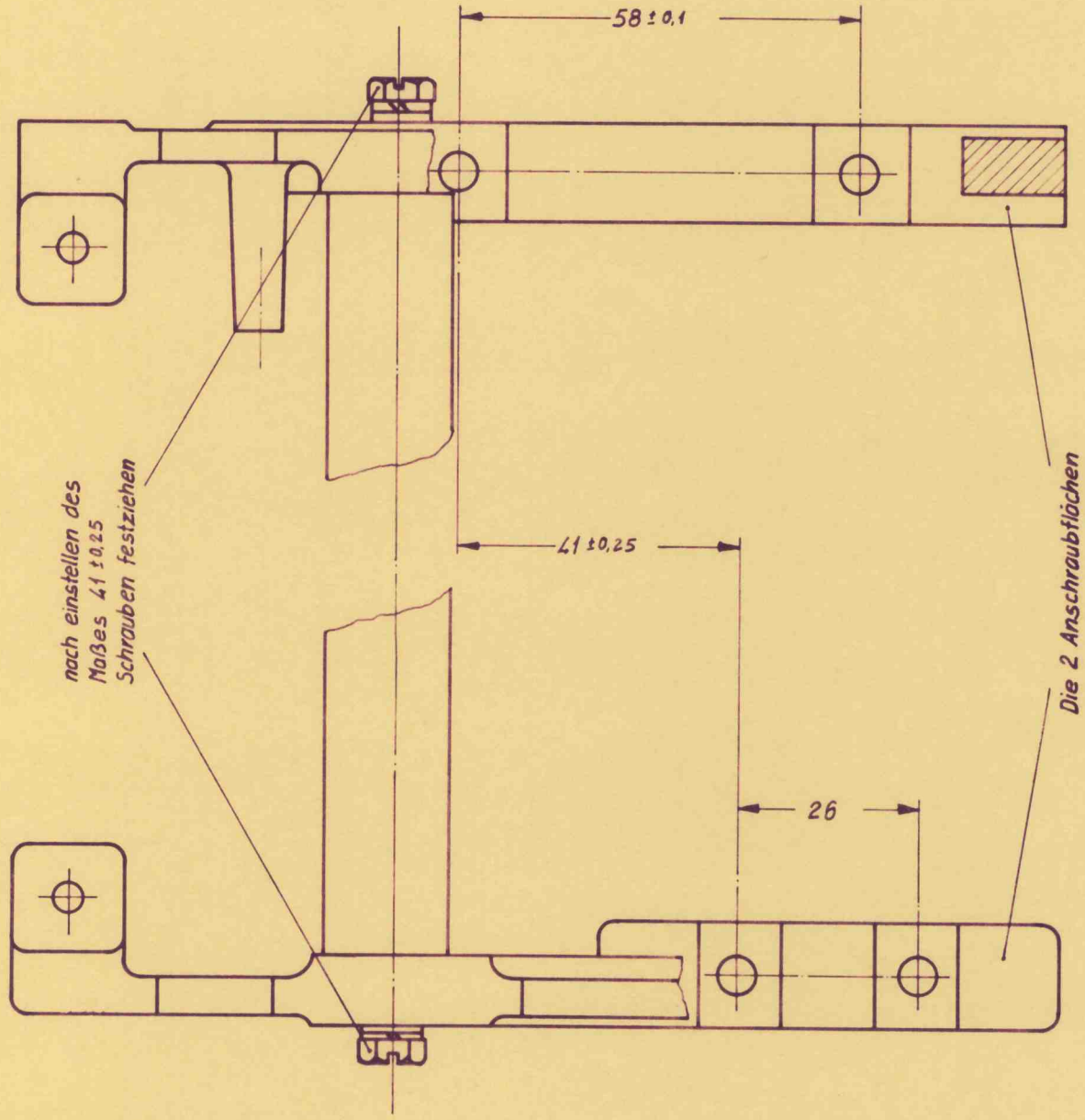

Nur zur Information

Gestell - Querträger mit Seitenteil links und rechts

				1961	Tag	Name	Benennung: Einstellvorschrift für SL614
				Bearb			
				Gez.	31. 1.	Flury	
				Gepr.			
				Norm.			
				STANDARD ELEKTRIK LORENZ	Werk/DSt. LP KOFSB		Nr.:
Ausg.	Änd.-Mitt.-Nr.	Tag	Name				Ersatz für: 38

5.1

Diese Zeichnung ist unser Eigentum. Jede Vervielfältigung, Verwertung oder Mitteilung an dritte Personen ist strafbar, verpflichtet zu Schadenersatz und wird gerichtlich verfolgt. (Urheberrechtsgesetz, Gesetz gegen unlauteren Wettbewerb, BGB) Alle Rechte für den Fall der Patenterteilung (§ 7 Abs. 1 PG) oder der GM-Eintragung vorbehalten (§ 5 Abs. 4 GMG)

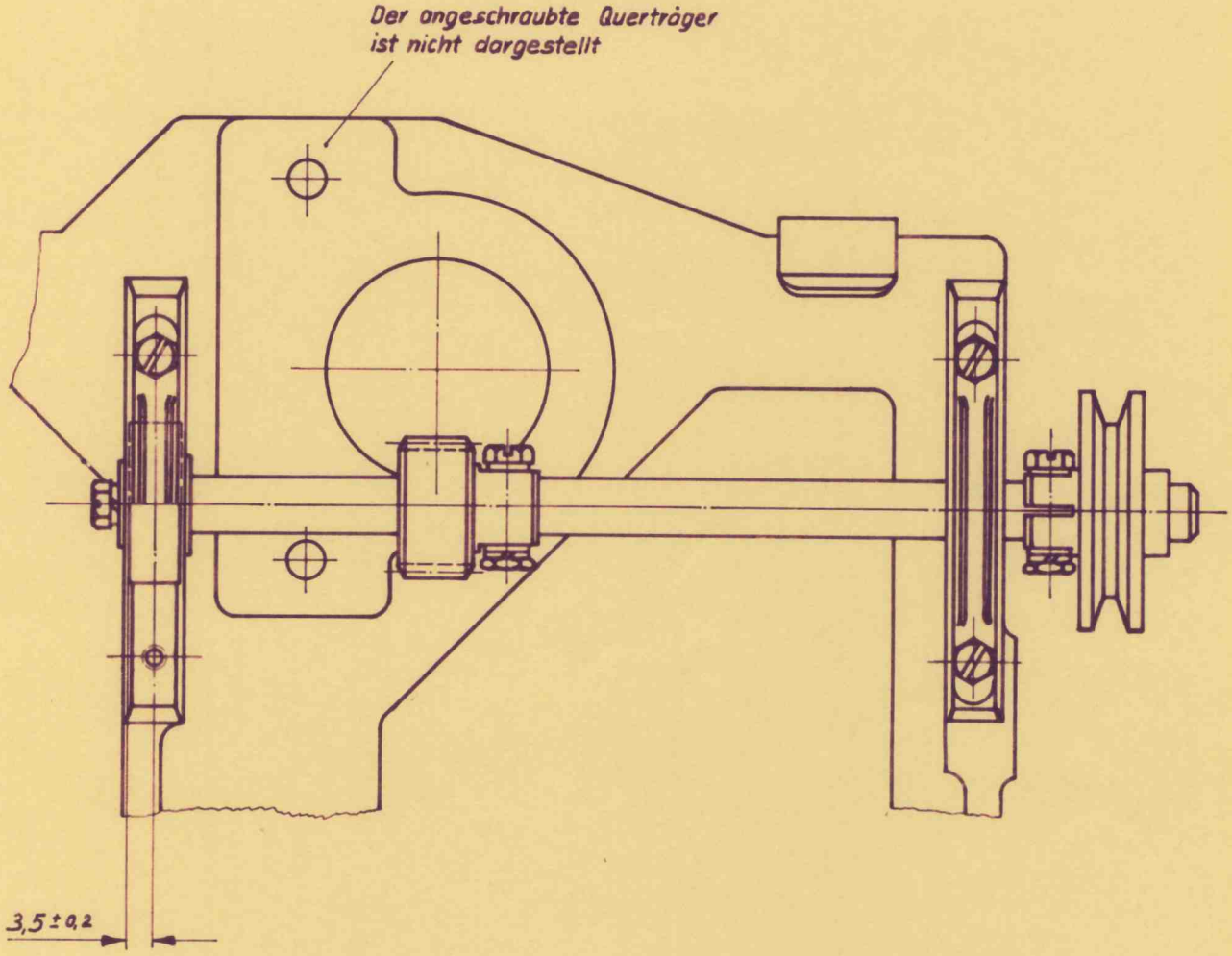

Nur zur Information

Seitenteil links – Lage der Antriebswelle

Ausg.	Änd.-Mitt.-Nr.	Tag	Name

	1961	Tag	Name
Bearb			
Gez.	31. 1.		Flury
Gepr.			
Norm.			

STANDARD ELEKTRIK LORENZ — Werk/DSt. LP KOFSB

Benennung: **Einstellvorschrift für SL 614**

Nr.:

Ersatz für:

39

5.2

Diese Zeichnung ist unser Eigentum. Jede Vervielfältigung, Verwertung oder Mitteilung an dritte Personen ist strafbar, verpflichtet zu Schadenersatz und wird gerichtlich verfolgt. (Urheberrechtsgesetz, Gesetz gegen unlauteren Wettbewerb, BGB) Alle Rechte für den Fall der Patenterteilung (§ 7 Abs. 1PG) oder der GM-Eintragung vorbehalten (§ 5 Abs. 4 GMG)

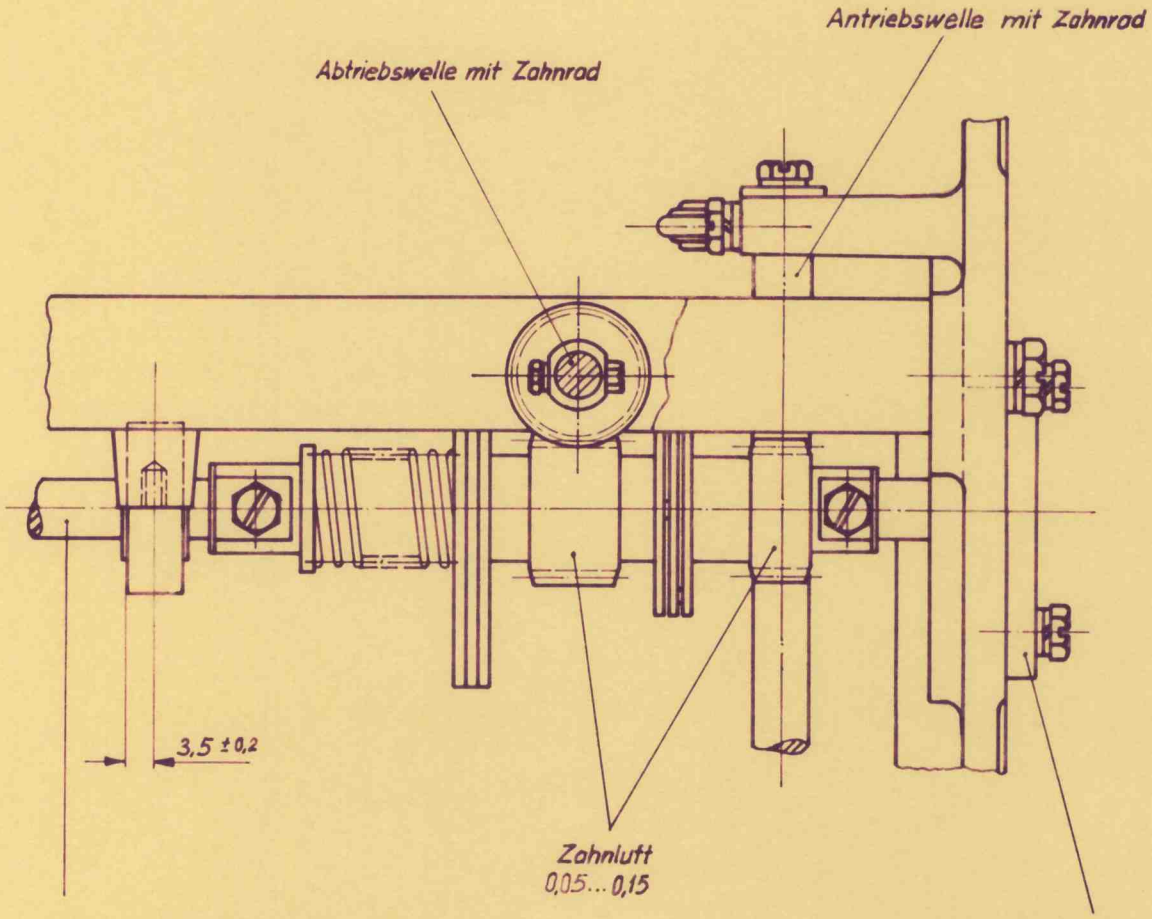

Welle 1 mit Friktionskupplung 1

Durch verschieben des Lagers
Zahnluft zu beiden Zahnrädern
0,05 ··· 0,15 eingestellt

Nur zur Information

Welle 1 – Lage und Zahnluft

				1961	Tag	Name	Benennung: Einstellvorschrift für SL 614
				Bearb			
				Gez	31.1.	Fleury	
				Gepr			
				Norm			
				STANDARD ELEKTRIK LORENZ	Werk/DSt LP KOFSB		Nr.:
Ausg.	Änd.-Mitt.-Nr.	Tag	Name				Ersatz für: 40

5.3

Diese Zeichnung ist unser Eigentum. Jede Vervielfältigung, Verwertung oder Mitteilung an dritte Personen ist strafbar, verpflichtet zu Schadenersatz und wird gerichtlich verfolgt. (Urheberrechtsgesetz, Gesetz gegen unlauteren Wettbewerb, BGB) Alle Rechte für den Fall der Patenterteilung (§ 7 Abs. 1PG) oder der GM-Eintragung vorbehalten (§ 5 Abs. 4 GMG)

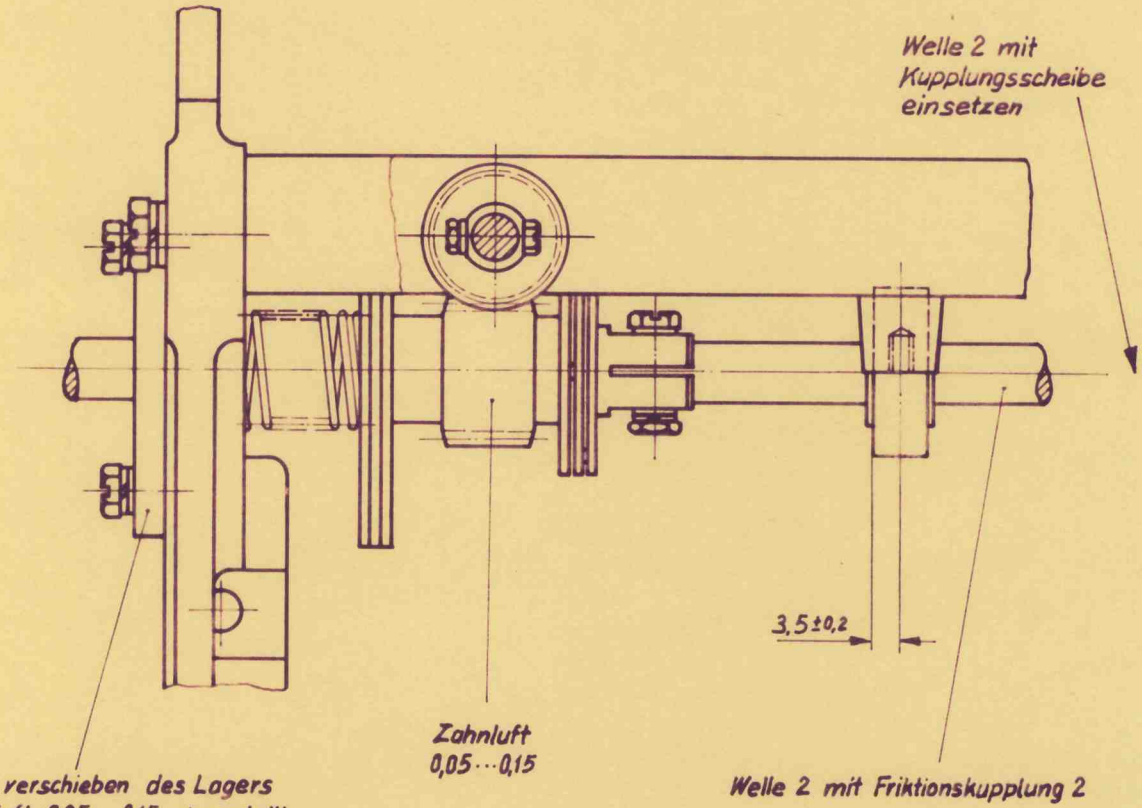

Nur zur Information

Welle 2 – Lage und Zahnluft

				1961	Tag	Name	Benennung: Einstellvorschrift für SL614	
				Bearb				
				Gez	31.1.	Klaus		
				Gepr				
				Norm				
				STANDARD ELEKTRIK LORENZ	Werk/DSt. LP KOFSB		Nr.:	
Ausg.	Änd.-Mitt.-Nr.	Tag	Name				Ersatz für:	41

5.4

Gebr. Widmann 80/60 2000 2 60

Diese Zeichnung ist unser Eigentum. Jede Vervielfältigung, Verwertung oder Mitteilung an dritte Personen ist strafbar, verpflichtet zu Schadenersatz und wird gerichtlich verfolgt. (Urheberrechtsgesetz, Gesetz gegen unlauteren Wettbewerb, BGB) Alle Rechte für den Fall der Patenterteilung (§ 7 Abs. 1 PG) oder der GM-Eintragung vorbehalten (§ 5 Abs. 4 GMG)

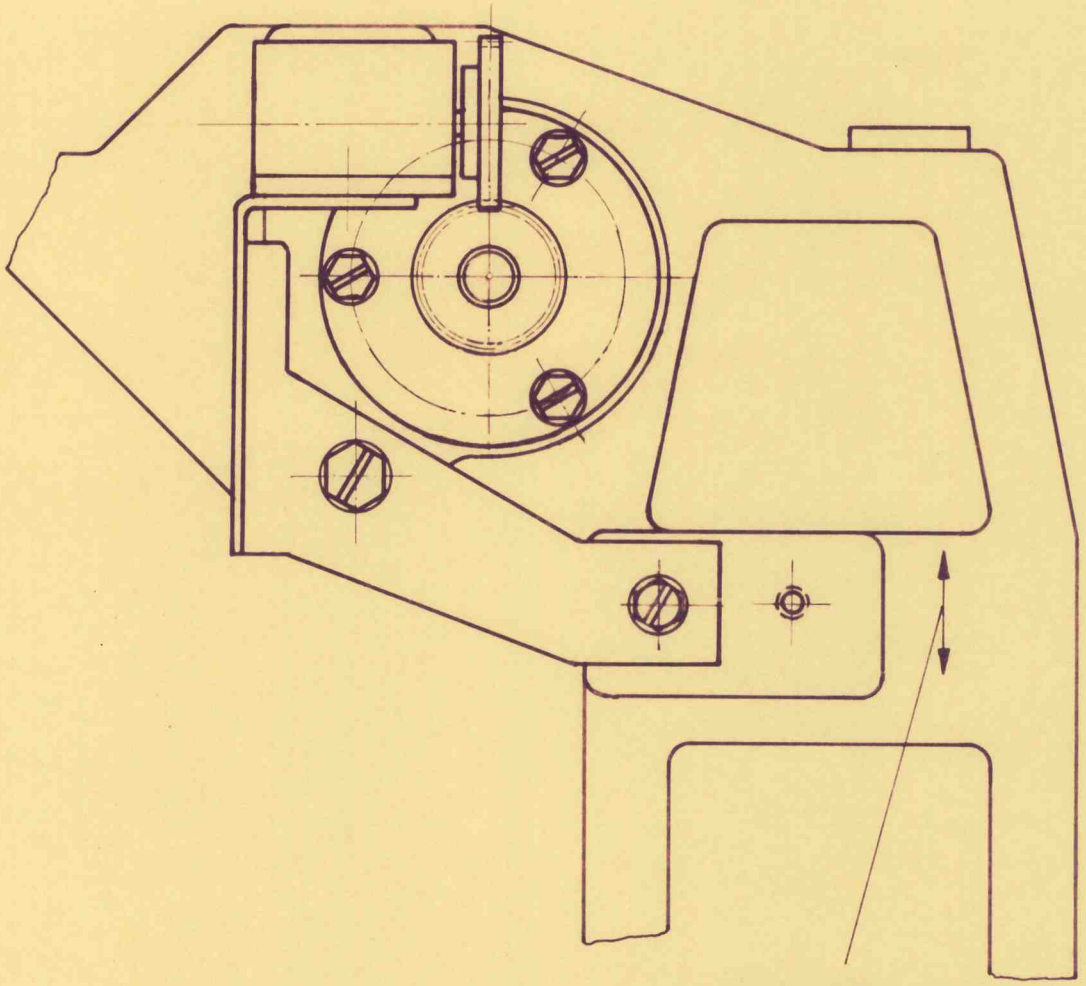

Durch verschieben des
Zählers Zahnluft
0,05 ... 0,15 eingestellt

Nur zur Information

Seitenteil rechts – Zahnluft für Betr. – St. – Zähler

Ausg.	And.-Mitt.-Nr.	Tag	Name

	1961	Tag	Name
Bearb.			
Gez.	31. 1.		Flamy.
Gepr.			
Norm.			

STANDARD ELEKTRIK LORENZ

Werk/DSt.: LP KOFSB

Benennung: **Einstellvorschrift für SL614**

Nr.:

Ersatz für:

42

5.5

Diese Zeichnung ist unser Eigentum. Jede Vervielfältigung, Verwertung oder Mitteilung an dritte Personen ist strafbar, verpflichtet zu Schadenersatz und wird gerichtlich verfolgt. (Urheberrechtsgesetz, Gesetz gegen unlauteren Wettbewerb, BGB) Alle Rechte für den Fall der Patenterteilung (§ 7 Abs. 1 PG) oder der GM-Eintragung vorbehalten (§ 5 Abs. 4 GMG)

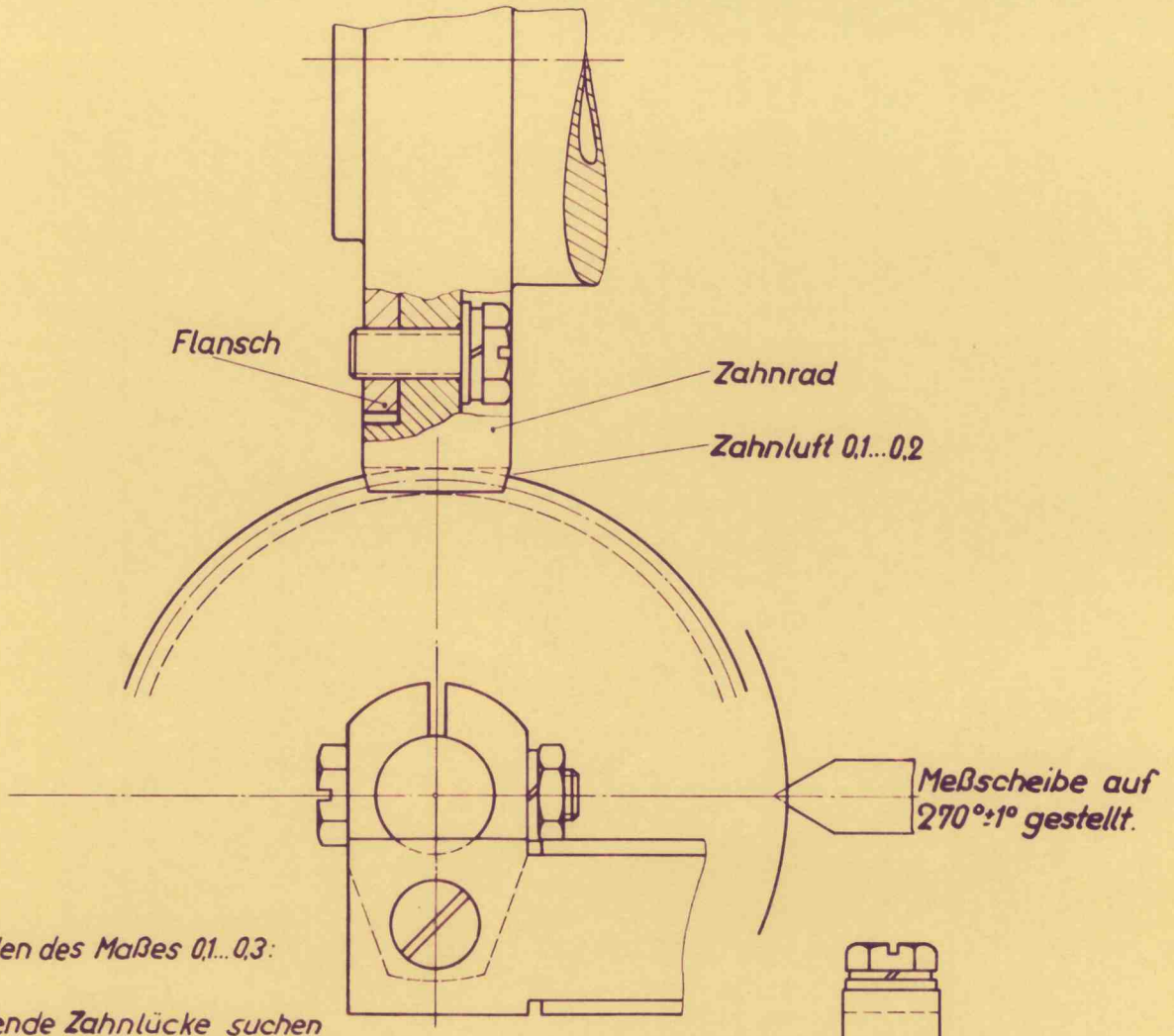

Zum Einstellen des Maßes 0,1...0,3:

1. Entsprechende Zahnlücke suchen

2. Feineinstellung durch Verdrehen des Zahnrades auf dem Flansch.

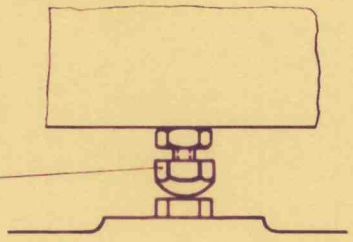

hiermit Zahnluft
0,1...0,2 eingestellt.

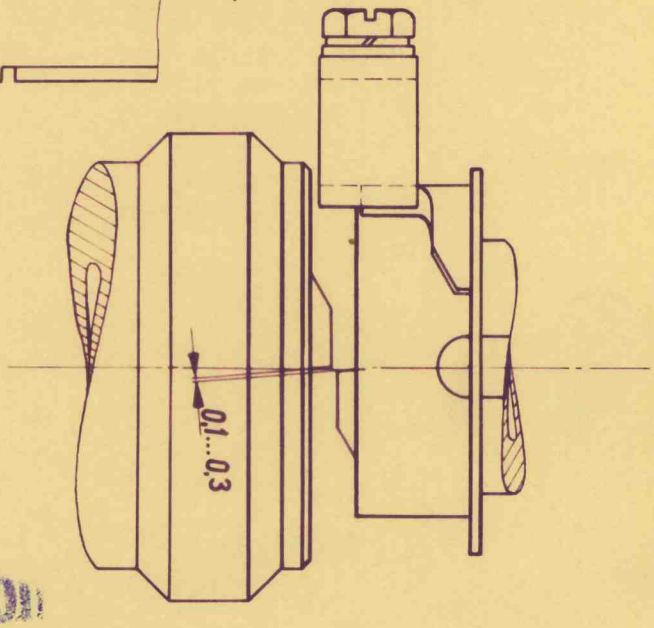

Nur zur Information

Ansetzen des Stanzmechanismus - Zahnluft, Stellung von Haupt-und Kupplungswelle

1960	Tag	Name	Benennung: Einstellvorschrift f. SL614
Bearb			
Gez	13.12.	Hertig	
Gepr			
Norm			
STANDARD ELEKTRIK LORENZ	Werk/DSt. LP KOFSB		Nr.: 43
			Ersatz für:

Ausg.	Änd.-Mitt.-Nr.	Tag	Name

6.1

Die Abstände „Ar" und „Al" sollen durch Drehen des Exzenters 1 bis auf 0,15 mm ausgemittelt werden, also Al − Ar ≦ ± 0,15 mm

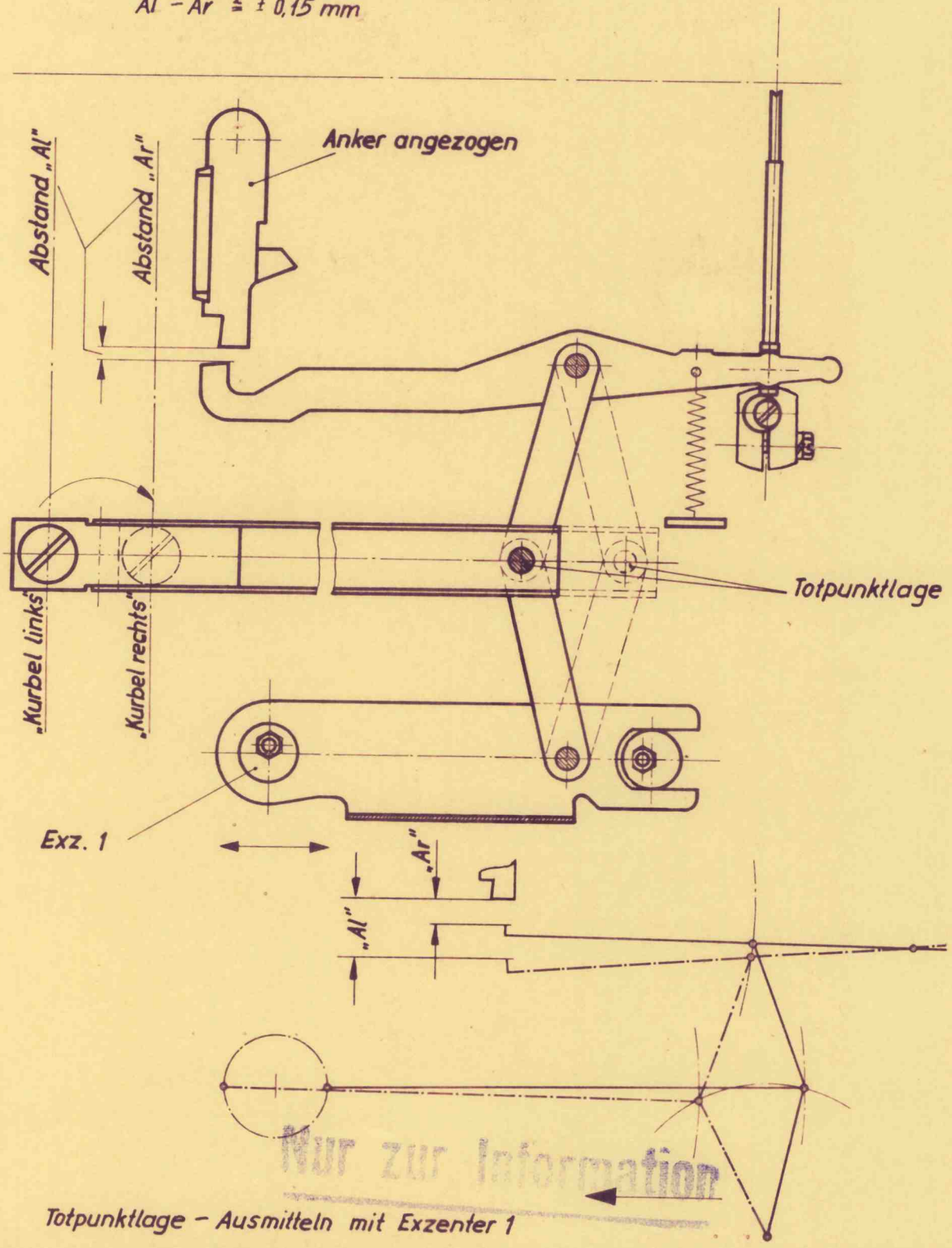

Totpunktlage – Ausmitteln mit Exzenter 1

Nur zur Information

				1960	Tag	Name	Benennung: Einstellvorschrift f. SL 614
				Bearb			
				Gez	6.12.	Hertig	
				Gepr			
				Norm			
1				STANDARD ELEKTRIK LORENZ	Werk/DSt. LP KOFSB	Nr.:	44
Ausg.	And.-Mitt.-Nr.	Tag	Name			Ersatz für:	

Diese Zeichnung ist unser Eigentum. Jede Vervielfältigung, Verwertung oder Mitteilung an dritte Personen ist strafbar, verpflichtet zu Schadenersatz und wird gerichtlich verfolgt. (Urheberrechtsgesetz, Gesetz gegen unlauteren Wettbewerb, BGB) Alle Rechte für den Fall der Patenterteilung (§ 7 Abs. 1PG) oder der GM-Eintragung vorbehalten (§ 5 Abs. 4 GMG)

Gebr. Wichmann 80/60 2000 2 60

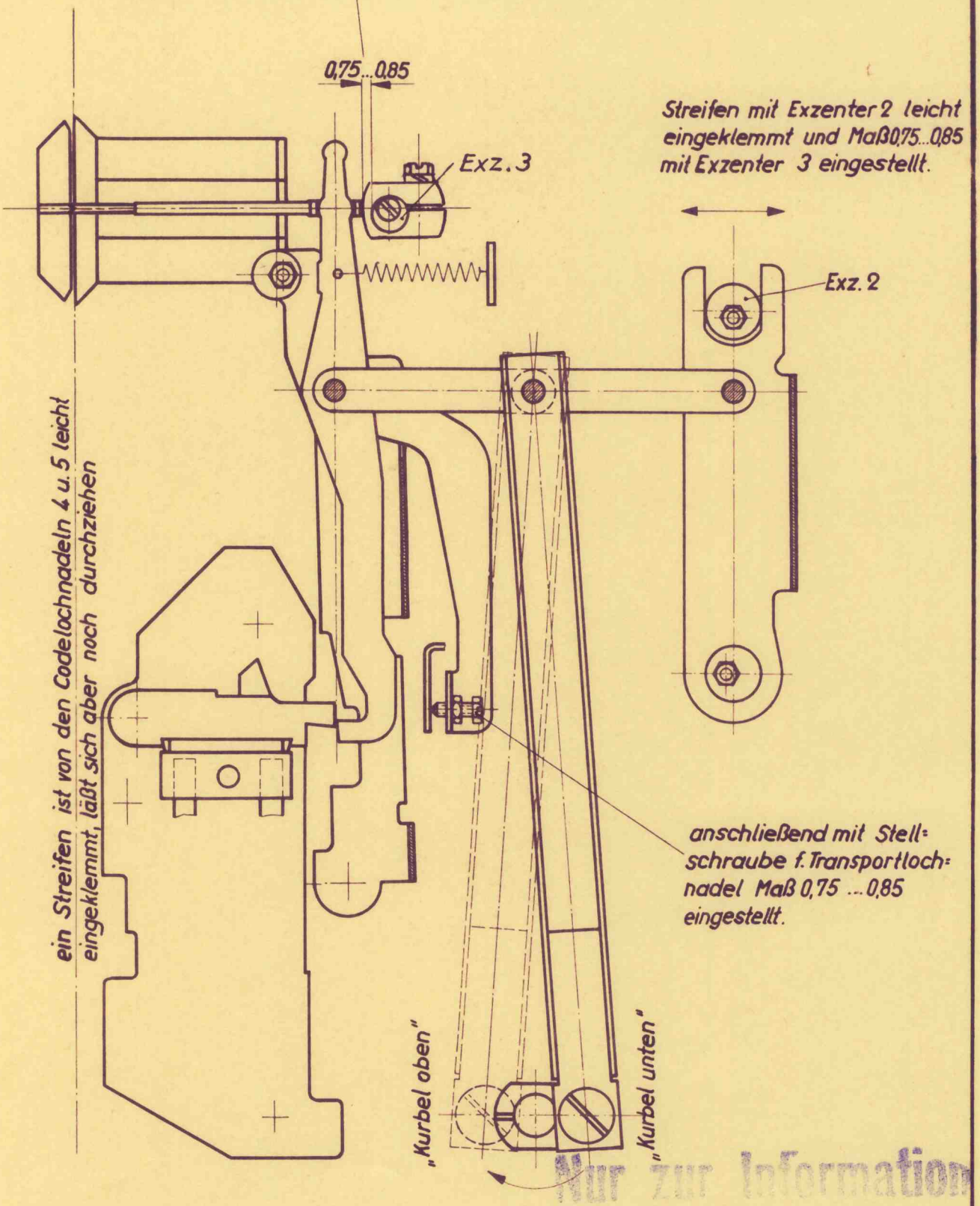

Nur zur Information

Lochernadeln – tiefste Stellung mit Exzenter 3

				1960	Tag	Name	Benennung: Einstellvorschrift f. SL 614
				Bearb			
				Gez	6. 12.	Hertig	
				Gepr			
				Norm			
				STANDARD ELEKTRIK LORENZ	Werk/Dst. LP KOFSB		Nr.: 45
Ausg.	Änd.-Mitt.-Nr.	Tag	Name				Ersatz für:

6.3

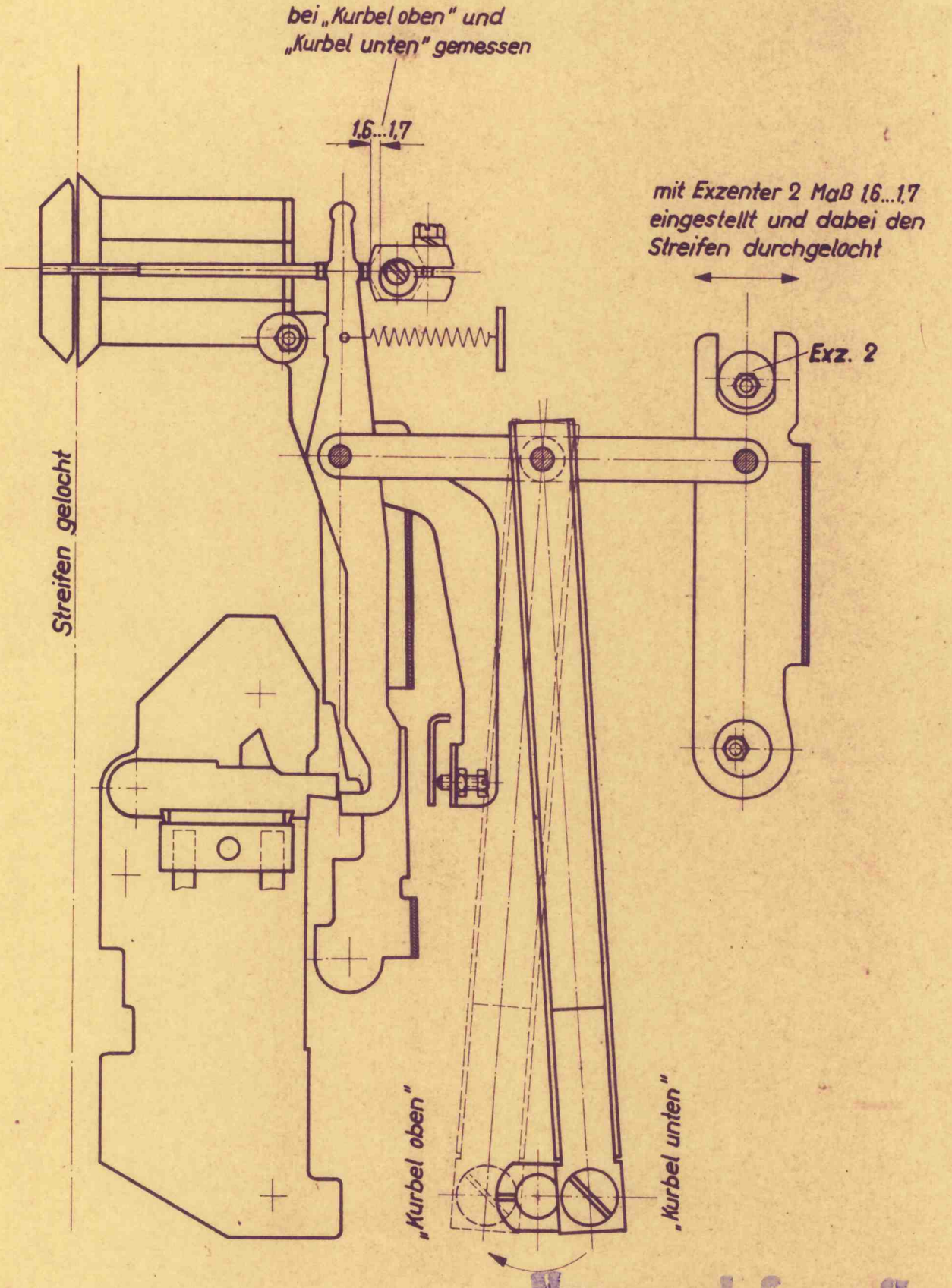

Lochernadel – höchste Stellung mit Exzenter 2

Nur zur Information

				1960	Tag	Name
				Bearb		
				Gez.	12. 12.	Hertig
				Gepr.		
				Norm.		
Ausg.	Änd.-Mitt.-Nr.	Tag	Name			

STANDARD ELEKTRIK LORENZ — Werk/DSt: LP KOFSB

Benennung: **Einstellvorschrift f. SL 614**

Nr.:

Ersatz für:

4-6

Diese Zeichnung ist unser Eigentum. Jede Vervielfältigung, Verwertung oder Mitteilung an dritte Personen ist strafbar, verpflichtet zu Schadenersatz und wird gerichtlich verfolgt. (Urheberrechtsgesetz, Gesetz gegen unlauteren Wettbewerb, BGB) Alle Rechte für den Fall der Patenterteilung (§ 7 Abs. 1 PG) oder der GM-Eintragung vorbehalten (§ 5 Abs. 4 GMG)

Diese Zeichnung ist unser Eigentum. Jede Vervielfältigung, Verwertung oder Mitteilung an dritte Personen ist strafbar, verpflichtet zu Schadenersatz und wird gerichtlich verfolgt. (Urheberrechtsgesetz, Gesetz gegen unlauteren Wettbewerb, BGB) Alle Rechte für den Fall der Patenterteilung (§ 7 Abs. IPG) oder der GM-Eintragung vorbehalten (§ 5 Abs. 4 GMG)

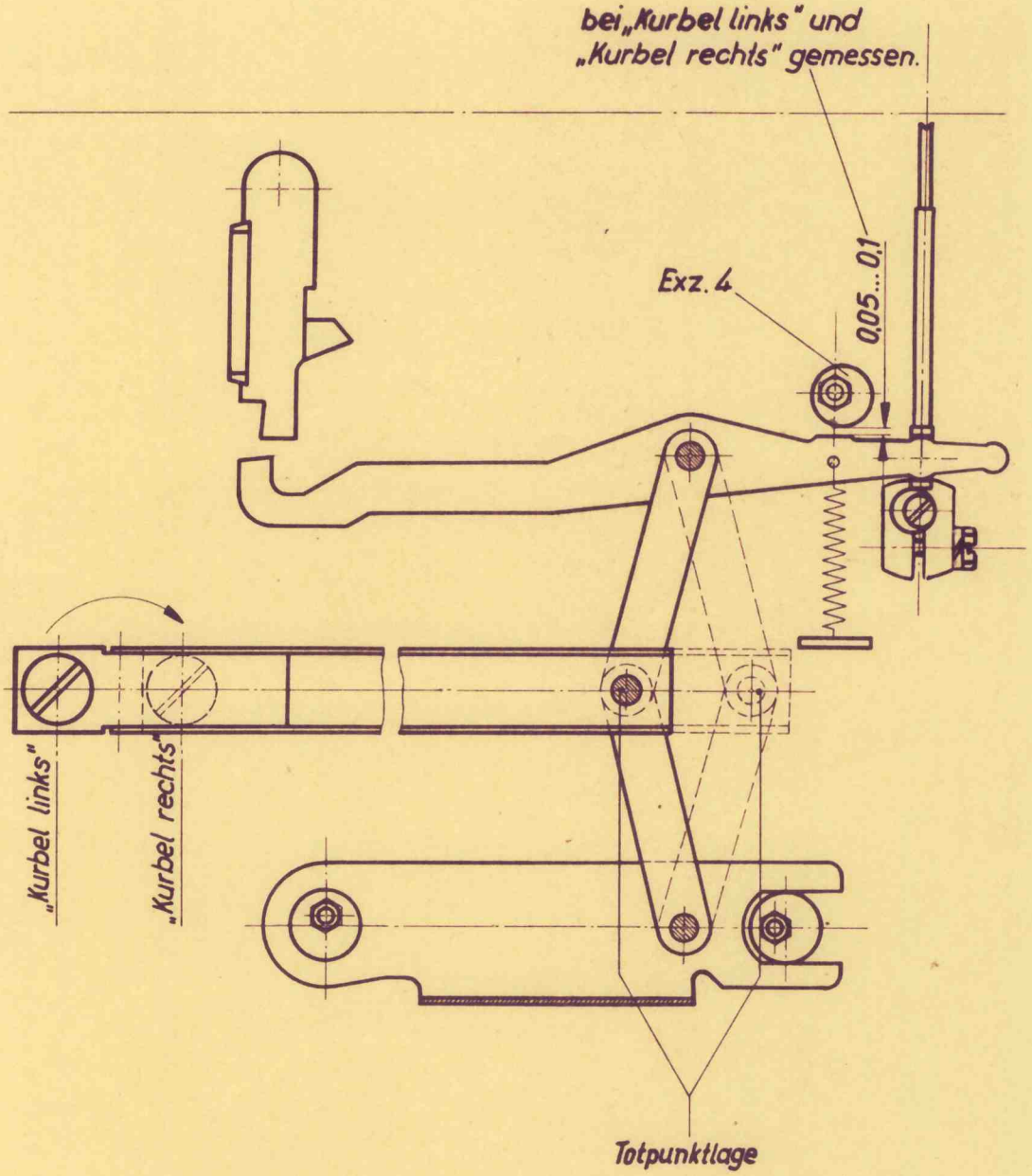

Nur zur Information

Rückführer - Exzenter 4

				1960	Tag	Name	Benennung: Einstellvorschrift f. SL 614
				Bearb			
				Gez	13. 12.	Hertig	
				Gepr			
				Norm			
				STANDARD ELEKTRIK LORENZ	Werk/DSt.		Nr.: 47
Ausg.	Änd.-Mitt.-Nr.	Tag	Name				Ersatz für:

6.5

Gebr. Wichmann 80/60 2080 2 60

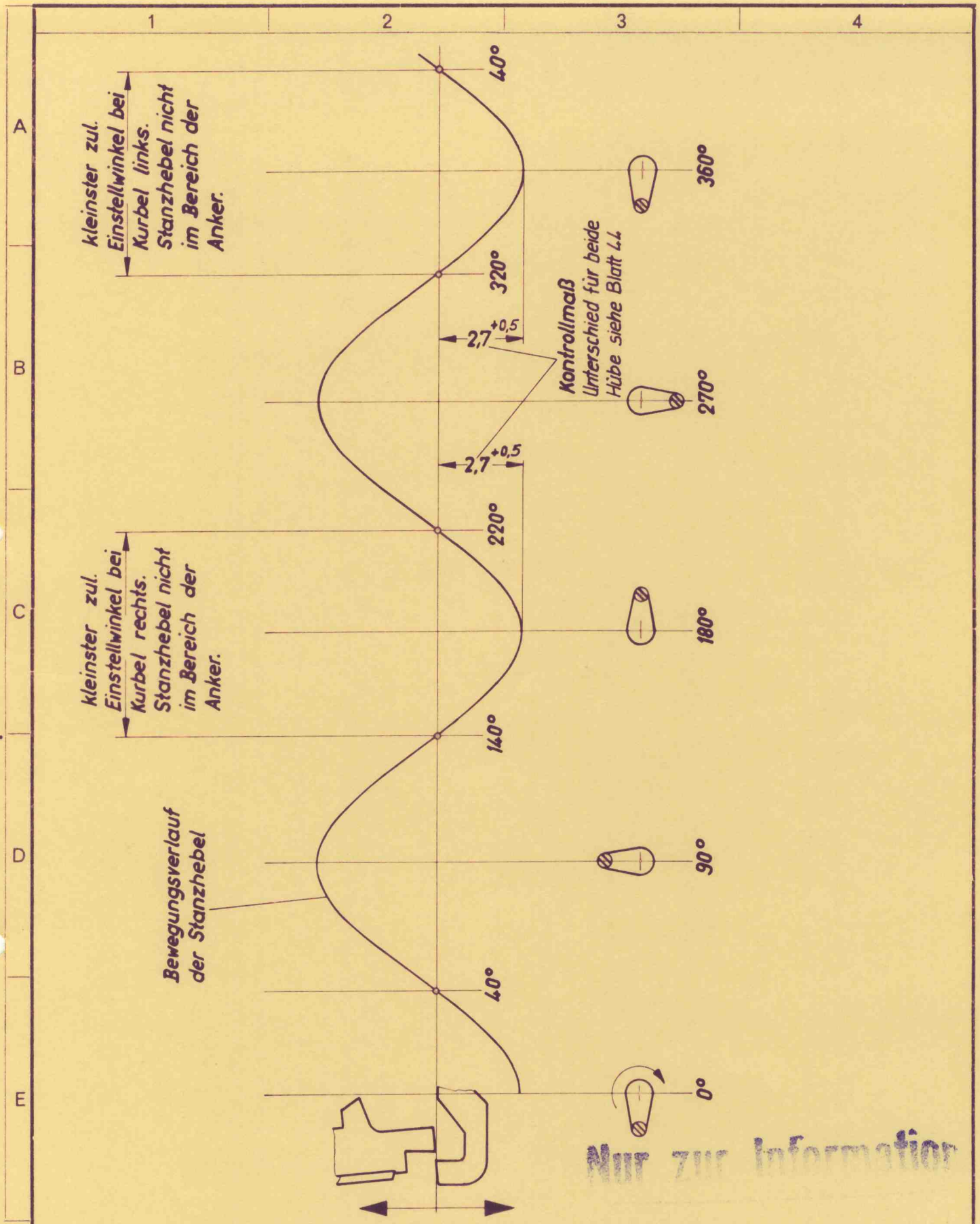

Einstellwinkel - Kontrolle

Nur zur Information

				1960	Tag	Name	Benennung: Einstellvorschrift f. SL 614
				Bearb			
				Gez.	21.12.	Hertig	
				Gepr.			
				Norm.			
				STANDARD ELEKTRIK LORENZ	Werk/DSt. LP KOFSB		Nr.: 48
1							Ersatz für:
Ausg.	Änd.-Mitt.-Nr.	Tag	Name				

Diese Zeichnung ist unser Eigentum. Jede Vervielfältigung, Verwertung oder Mitteilung an dritte Personen ist strafbar, verpflichtet zu Schadenersatz und wird gerichtlich verfolgt. (Urheberrechtsgesetz, Gesetz gegen unlauteren Wettbewerb, BGB) Alle Rechte für den Fall der Patenterteilung (§ 7 Abs. 1PG) oder der GM-Eintragung vorbehalten (§ 5 Abs. 4 GMG)

6.6

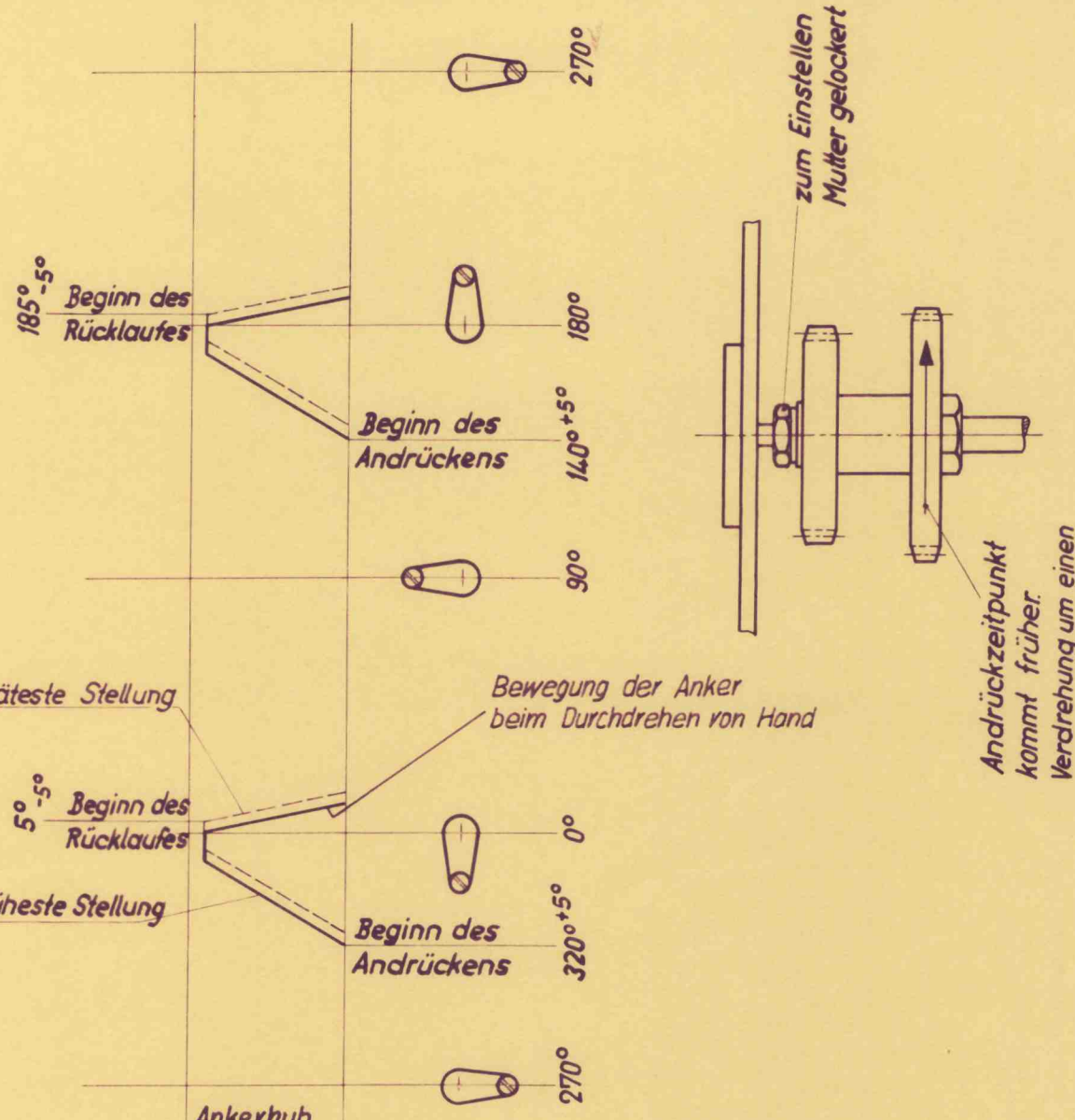

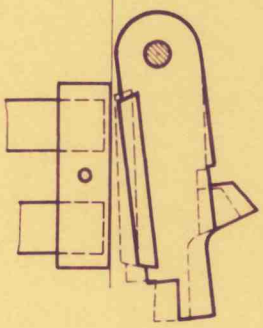

Nur zur Information

Andrücken der Anker - Feineinstellung

				1960	Tag	Name	Benennung: Einstellvorschrift f. SL 614
				Bearb.			
				Gez.	23.12.	Hertig	
				Gepr.			
				Norm.			
				STANDARD ELEKTRIK LORENZ	Werk/Dst. LP KOFSB		Nr.: 49
1							
Ausg.	Änd.-Mitt.-Nr.	Tag	Name				Ersatz für:

Diese Zeichnung ist unser Eigentum. Jede Vervielfältigung, Verwertung oder Mitteilung an dritte Personen ist strafbar, verpflichtet zu Schadenersatz und wird gerichtlich verfolgt. (Urheberrechtsgesetz, Gesetz gegen unlauteren Wettbewerb, BGB) Alle Rechte für den Fall der Patenterteilung (§ 7 Abs. 1PG) oder der GM-Eintragung vorbehalten (§ 5 Abs. 4 GMG)

6.7

Gebr. Widmann 80/60 2000 2 60

FORM ORG. / 5737 A 4

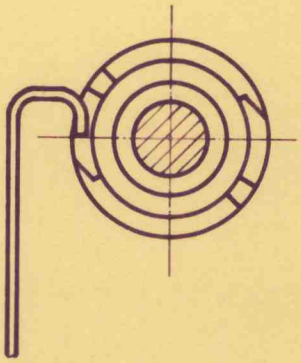

Stellung der Kupplung

Zahnluft durch Verdrehen des Exzenters hergestellt.

Drehrichtung zum anspannen

1,8 ... 2,0 kg

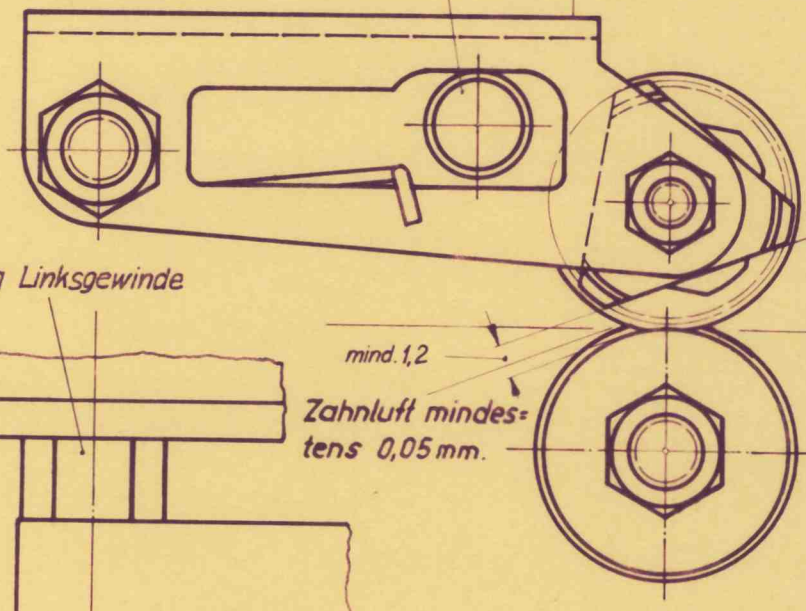

2 Zähne aus der Waagerechten

Achtung Linksgewinde

mind. 1,2

Zahnluft mindestens 0,05 mm.

Streifenführung

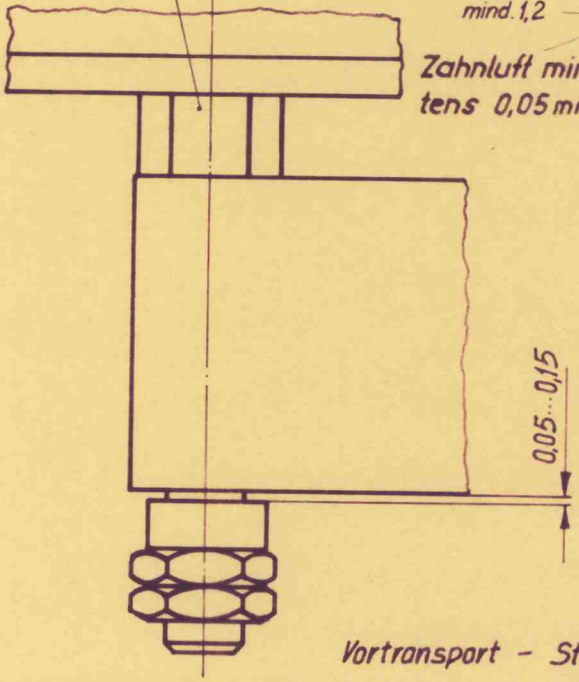

0,05 ... 0,15

Nur zur Information

Vortransport – Stellung, Zahnluft, Federspannung

				1960	Tag	Name	Benennung: Einstellvorschrift f. SL 614
				Bearb			
				Gez.	19.12.		
				Gepr.			
				Norm.			
2				STANDARD ELEKTRIK LORENZ	Werk/DSt. LP KOFSB	Nr.:	50
1						Ersatz für:	
Ausg.	Änd.-Mitt.-Nr.	Tag	Name				

Diese Zeichnung ist unser Eigentum. Jede Vervielfältigung, Verwertung oder Mitteilung an dritte Personen ist strafbar, verpflichtet zu Schadenersatz und wird gerichtlich verfolgt. (Urheberrechtsgesetz, Gesetz gegen unlauteren Wettbewerb, BGB). Alle Rechte für den Fall der Patenterteilung (§ 7 Abs. 1PG) oder der GM-Eintragung vorbehalten (§ 5 Abs. 4 GMG)

Diese Zeichnung ist unser Eigentum. Jede Vervielfältigung, Verwertung oder Mitteilung an dritte Personen ist strafbar, verpflichtet zu Schadenersatz und wird gerichtlich verfolgt. (Urheberrechtsgesetz, Gesetz gegen unlauteren Wettbewerb, BGB) Alle Rechte für den Fall der Patenterteilung (§ 7 Abs. 1PÜ) oder der GM-Eintragung vorbehalten (§ 5 Abs. 4 GMG)

62 -0,5 ≙ ca. 5m Streifen
65 -0,5 ≙ ca. 8m Streifen

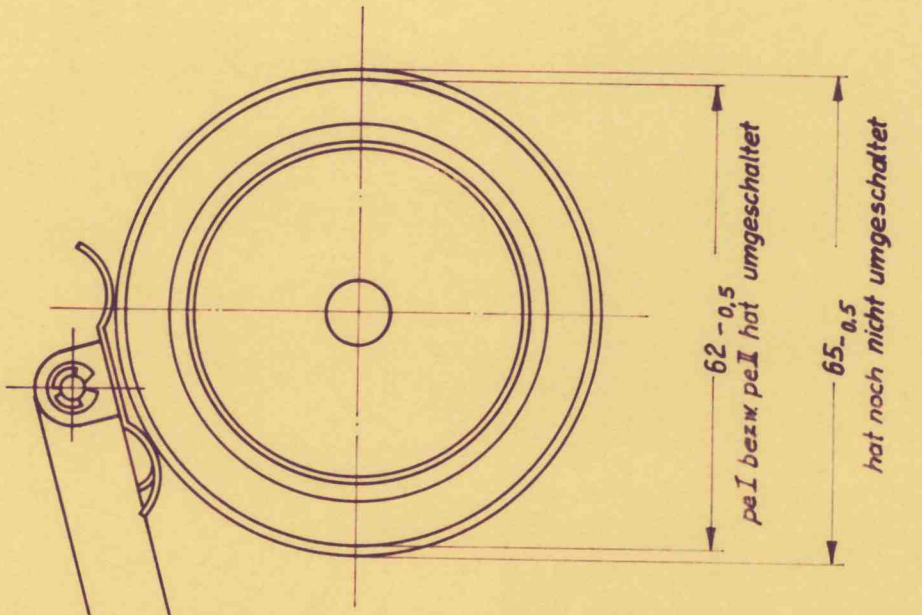

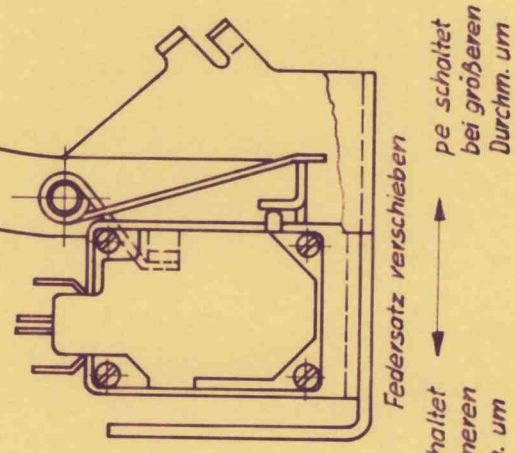

Nur zur Information

pe 1 und pe 2 – Umschalten beim Streifenrest

				1960	Tag	Name	Benennung: Einstellvorschrift f. SL 614
				Bearb.			
				Gez.	25.1.	F. Clauß	
				Gepr.			
				Norm.			
				STANDARD ELEKTRIK LORENZ	Werk/DSt. LP KOFSB		Nr.:
1							
Ausg.	Änd.-Mitt.-Nr.	Tag	Name				Ersatz für: 51

1 | 2 | 3 | 4

Für Typ: SL 614 Haupt-Sach-Nr.: .....

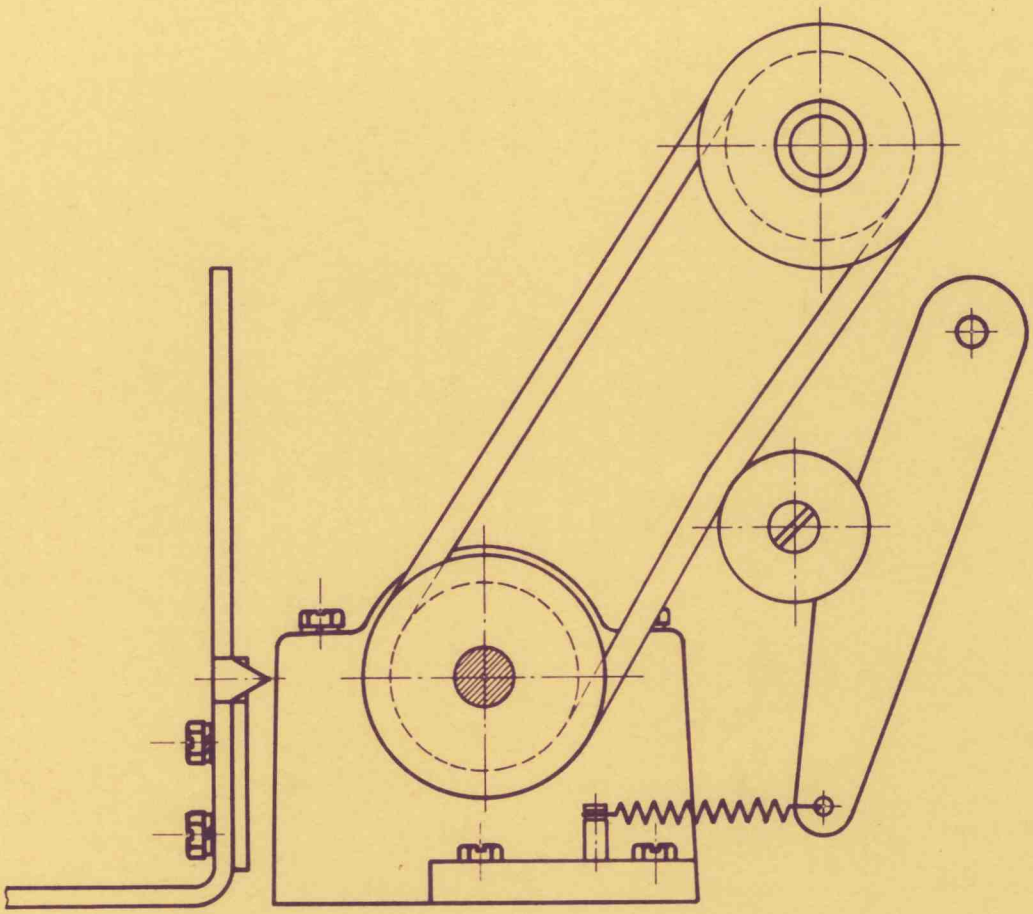

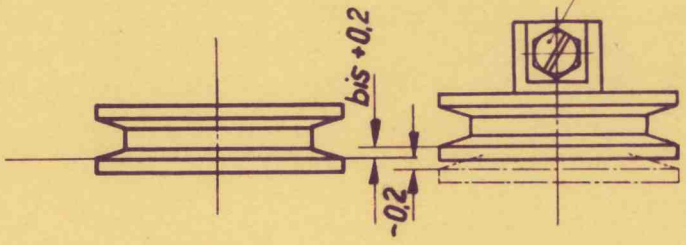

Nur zur Information

Aufspulvorrichtung - Stellung der Riemenscheiben

2			
1	F		
Ausg.	Änd.-Mitt.-Nr.	Tag	Name

1960	Tag	Name
Bearb.		
Gez.	13.12.	Hertig
Gepr.		
Norm.		

STANDARD Werk/DSt.
ELEKTRIK LP
LORENZ KOFSB

Benennung: Einstellvorschrift f. SL 614

Nr.: 52

Ersatz für:

FORM ORG. 5734 A 4

6.10

Diese Zeichnung ist unser Eigentum. Jede Vervielfältigung, Verwertung oder Mitteilung an dritte Personen ist strafbar, verpflichtet zu Schadenersatz und wird gerichtlich verfolgt (Urheberrechtgesetz, Gesetz gegen unlauteren Wettbewerb BGB). Alle Rechte für den Fall der Patenterteilung (§ 7 Abs. 1PG) oder der GM-Eintragung vorbehalten (§ 5 Abs. 4 GMG)

Gebr. Widmann 5000 432/959

A B C D E

7. Schnellocher in Betrieb

7.1 Kontrollen vor Einschalten des Motors

Bevor der Motor eingeschaltet wird sind die Kupplung auszulösen, die Kupplungszähne aneinander zulegen und die Einstellungen des Abschnittes 6 (Schnellocher, vollst.) zu prüfen.

7.2 Motordrehzahl - 3000/min.

Durch Verdrehen der Stellschraube (siehe Blatt *76*) ist die Nenndrehzahl bei 220V Netzspannung einzustellen. Stroboskopscheibe mit der Stimmgabel O 40195/2 (125 Hz ± 0,25%) betrachten.

7.3 Schließzeiten der Kontakte u1...u7 - Funktionsplan nach Ausführungsangabe.

Nummer der Ausführung des Funktionsplanes N 45458/... mit der Nummer der Steuerbuchse (siehe Bl. *13* ,Feld für Nr. der Ausführung) vergleichen.

Bei Sonderausführungen müssen außerdem die Werk.-Nr. auf Typenschild und Funktionsplan gleich sein.

Mit dem Drehwiderstand am Kontaktmeßgerät EFS-1-52 die in Spalte 2 des Funktionsplanes N 45458/... (Ausführungsangabe beachten) für die Kontakte u1...u7 angegebene Schließzeit für den betreffenden Kontakt einstellen und durch Drehen der Stellschraube (siehe Blatt *15*) den Zeiger des Instrumentes auf 0±2 Teilstrichen bringen (1 Teilstrich = 1 µA)

Merke: Steht der Zeiger des Instrumentes links von Null (Minus-Bereich) so ist die Schließzeit des Kontaktes zu kurz und die Stellschraube muß, bei Blickrichtung auf den Schraubenkopf, im Uhrzeigersinn gedreht werden.

Nach dieser Einstellung der Kontakte, die bei laufender Hauptwelle (Motordrehzahl siehe 7.2) durchgeführt wird, muß die Kontaktluft größer als 0,25mm sein.

Nur zur Information

Diese Zeichnung ist unser Eigentum. Jede Vervielfältigung, Verwertung oder Mitteilung an dritte Personen ist strafbar, verpflichtet zu Schadenersatz und wird gerichtlich verfolgt. (Urheberrechtsgesetz, Gesetz gegen unlauteren Wettbewerb, BGB) Alle Rechte für den Fall der Patenterteilung (§7 Abs. 1PG) oder der GM-Eintragung vorbehalten (§5 Abs. 4 GMG)

				1961	Tag	Name
				Bearb.	8.1.	F-
				Gez.		
				Gepr.		
				Norm.		

Benennung: **Einstellvorschrift f. SL 614**

STANDARD ELEKTRIK LORENZ — Werk/DSt. LP KOFSB

Nr.:

Ersatz für:

Ausg.	And.-Mitt.-Nr.	Tag	Name

7.1
7.2
7.3

Gebr. Widmann 80/60 2000 2 60

FORM ORG. / 5737 A 4

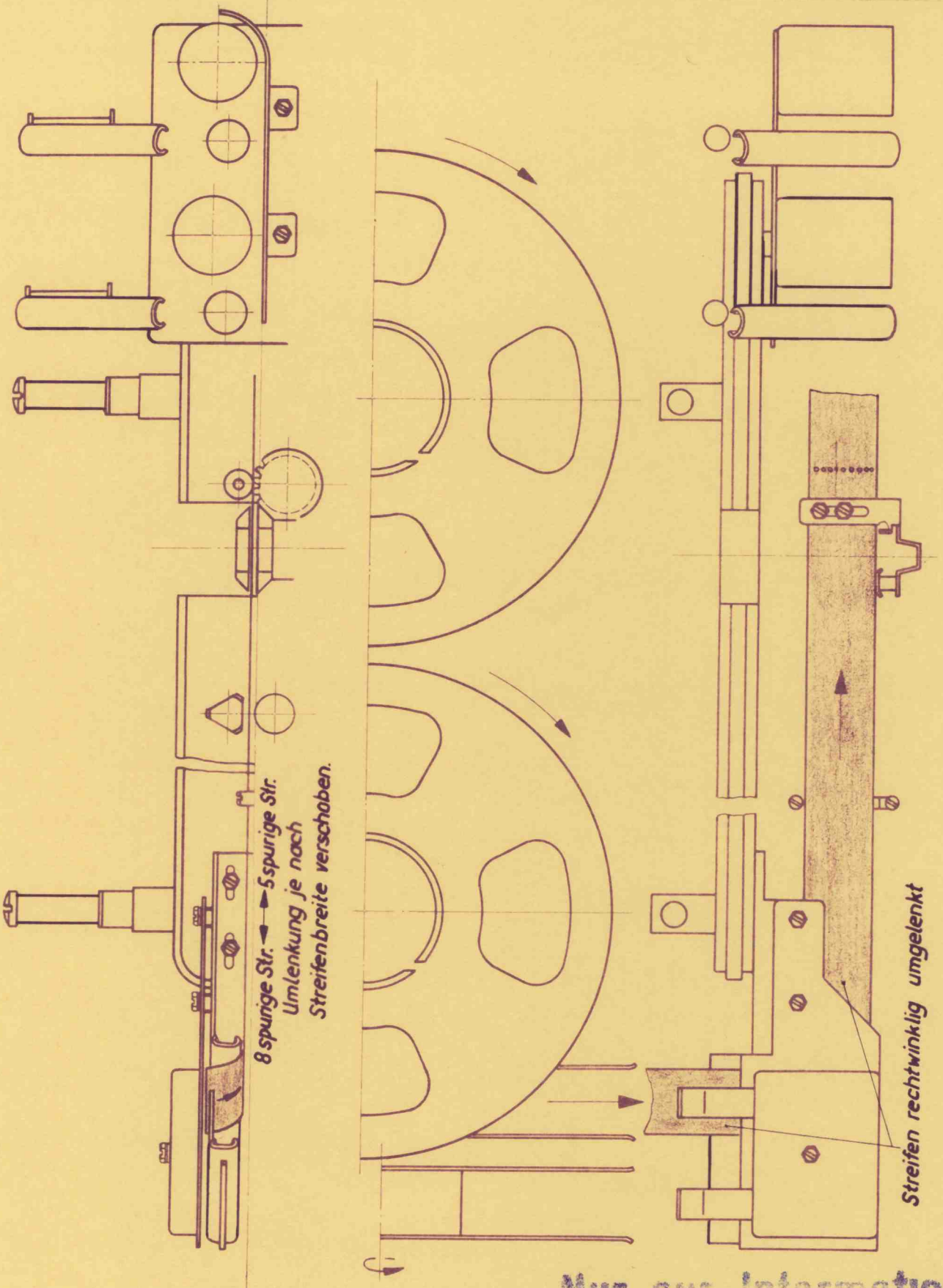

Einlegen eines Streifens - Umlenkung

Nur zur Information

Diese Zeichnung ist unser Eigentum. Jede Vervielfältigung, Verwertung oder Mitteilung an dritte Personen ist strafbar, verpflichtet zu Schadenersatz und wird gerichtlich verfolgt. (Urheberrechtsgesetz, Gesetz gegen unlauteren Wettbewerb, BGB) Alle Rechte für den Fall der Patenterteilung (§ 7 Abs. (PG) oder der GM-Eintragung vorbehalten (§ 5 Abs. 4 GMG)

				1961	Tag / Name
				Bearb	
				Gez	4. 1. Hertig He
				Gepr	
				Norm	
Ausg.	And.-Mitt.-Nr.	Tag	Name		

STANDARD ELEKTRIK LORENZ — Werk (Dist.) LP KOFSB

Benennung: **Einstellvorschrift f. SL 614**

Nr. 60

Ersatz für

7.5

Gebr. Widmann 80/60 2000.2.60

FORM. ORG. / 5737 A 4

Diese Zeichnung ist unser Eigentum. Jede Vervielfältigung, Verwertung oder Mitteilung an dritte Personen ist strafbar, verpflichtet zu Schadenersatz und wird gerichtlich verfolgt. (Urheberrechtsgesetz, Gesetz gegen unlauteren Wettbewerb, BGB) Alle Rechte für den Fall der Patenterteilung (§ 7 Abs. 1 PG) oder der GM-Eintragung vorbehalten (§ 5 Abs. 4 GMG)

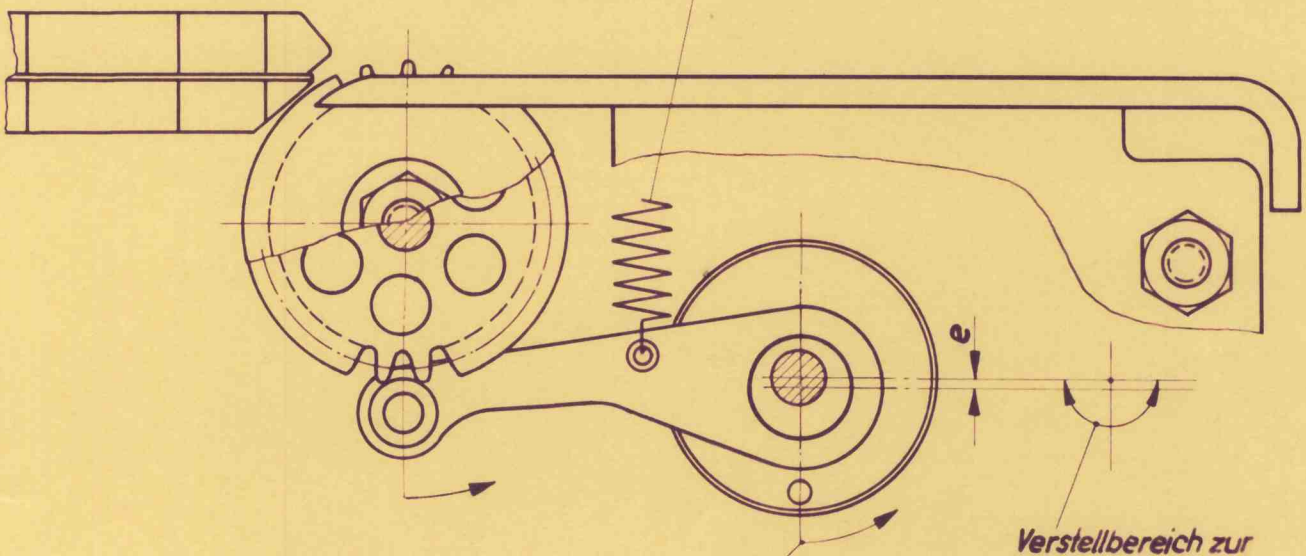

bei Verstellung in dieser Richtung wird der Zeichenabstand kleiner.

Verstellbereich zur Feineinstellung
Vor dem Verstellen: Zwischenräder lösen.
Nach dem Verstellen: Zahnspiel herstellen.
(siehe Bl. 27)

50 Zeichenabstände = 50× 2,54mm = 127mm

Die Einstellung des Zeichenabstandes wird bei frei herauslaufendem Streifen durchgeführt. 50 Zeichenabstände müssen 126,6 ... 127 mm lang sein.

Nur zur Information

Zeichenabstand - Feineinstellung

				1960	Tag	Name	Benennung
				Bearb			Einstellvorschrift f. SL 614
				Gez.	22.12.	Hertig	
				Gepr.			
				Norm.			
				STANDARD ELEKTRIK LORENZ	Werk/Dst.	LP KOFSB	Nr. 64
Ausg.	Änd.-Mitt.-Nr.	Tag	Name				Ersatz für:

7.6

Gebr. Widmann 80/60 2000 2 60

Diese Zeichnung ist unser Eigentum. Jede Vervielfältigung, Verwertung oder Mitteilung an dritte Personen ist strafbar, verpflichtet zu Schadenersatz und wird gerichtlich verfolgt. (Urheberrechtsgesetz, Gesetz gegen unlauteren Wettbewerb, BGB) Alle Rechte für den Fall der Patenterteilung (§ 7 Abs. 1 PG) oder der GM-Eintragung vorbehalten (§ 5 Abs. 4 GMG)

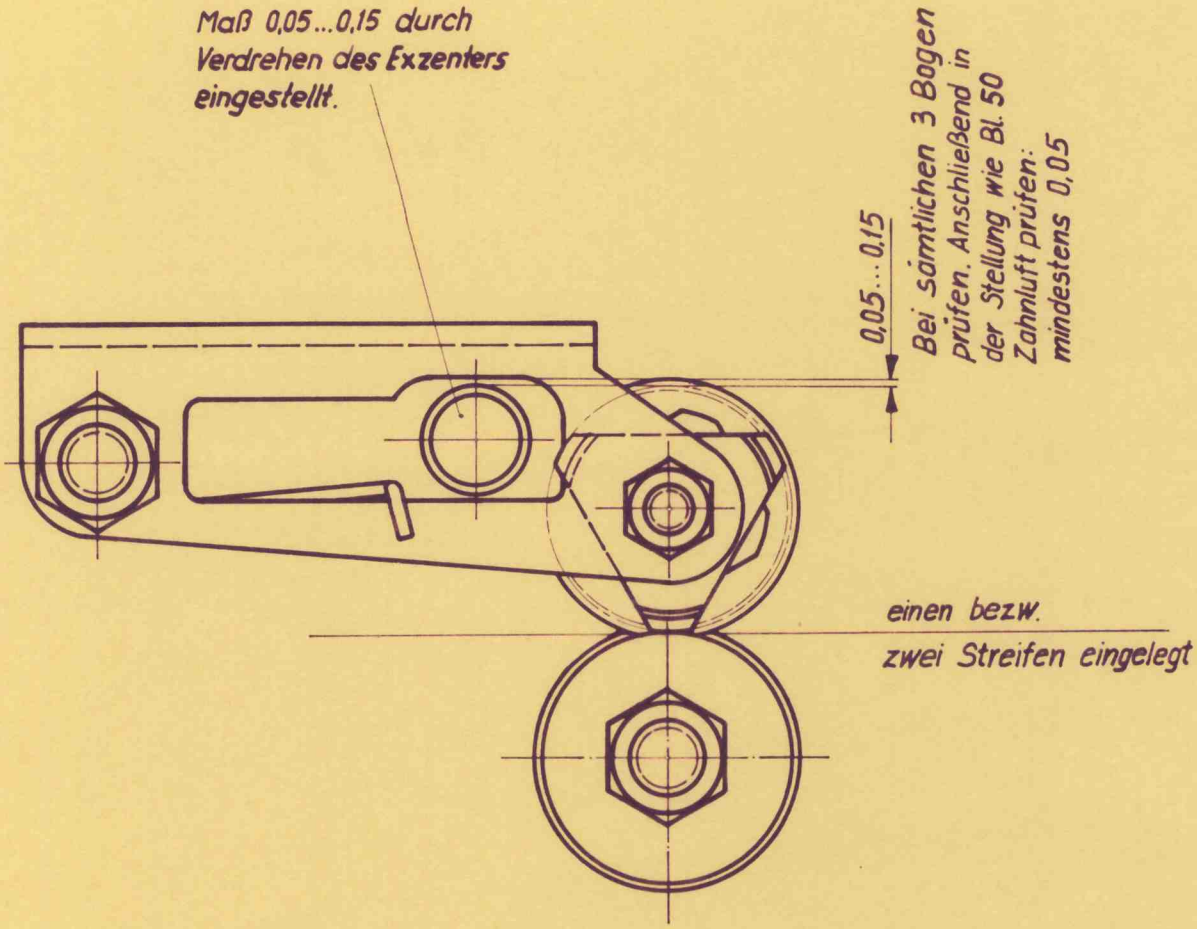

Nur zur Information

Vortransport – Anpassung an einen bezw. zwei Streifen

				1960	Tag	Name
				Bearb		
				Gez	19.12.	Schuy.
				Gepr.		
				Norm.		
1				STANDARD ELEKTRIK LORENZ	Werk/DSt.	LP KOFSB
Ausg.	Änd.-Mitt.-Nr.	Tag	Name			

Benennung: Einstellvorschrift f. SL 614

Nr.: 05

Ersatz für:

7.6

Gebr. Wichmann 80/60 2000 2 60

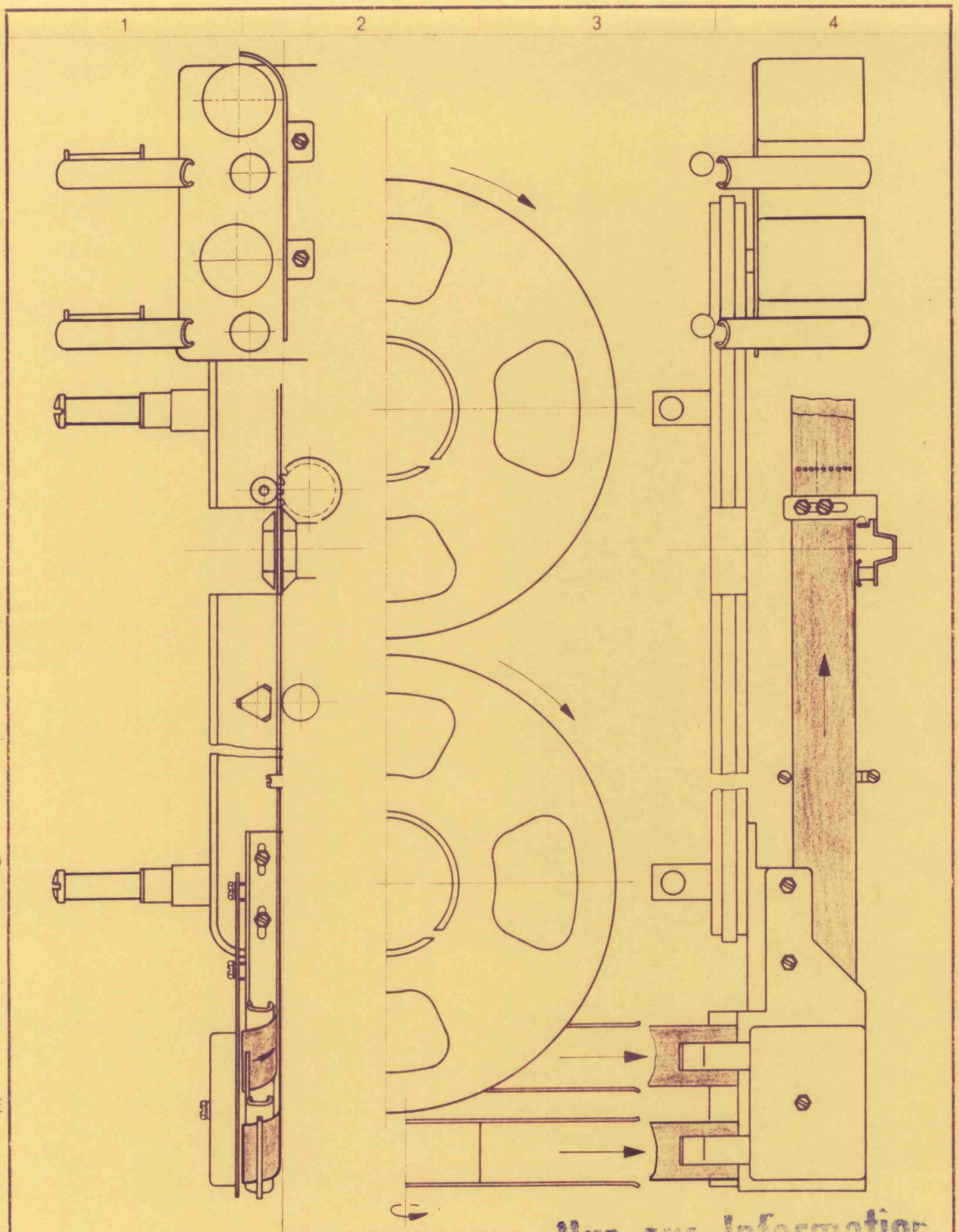

Einlegen zweier Streifen

Nur zur Information

				1961	Tag	Name	Benennung
				Bearb			Einstellvorschrift f. SL 614
				Gez	4. 1.	Hertig He	
				Gepr			
				Norm			
				STANDARD ELEKTRIK LORENZ		Werk/DSI LP KOFSB	Nr
Ausg.	Änd.-Mitt.-Nr.	Tag	Name				Ersatz für

67

7.7

Diese Zeichnung ist unser Eigentum. Jede Vervielfältigung, Verwertung oder Mitteilung an dritte Personen ist strafbar, verpflichtet zu Schadenersatz und wird gerichtlich verfolgt. (Urheberrechtsgesetz, Gesetz gegen unlauteren Wettbewerb, BGB) Alle Rechte für den Fall der Patenterteilung (§ 7 Abs. IPG) oder der GM-Eintragung (§ 5 Abs. 4 GMG) vorbehalten

Gebr. Wichmann 80/60 2000 2 60

FORM ORG. / 5737 A 4

Diese Zeichnung ist unser Eigentum. Jede Vervielfältigung, Verwertung oder Mitteilung an dritte Personen ist strafbar, verpflichtet zu Schadenersatz und wird gerichtlich verfolgt (Urheberrechtsgesetz, Gesetz gegen unlauteren Wettbewerb, BGB). Alle Rechte für den Fall der Patenterteilung (§ 7 Abs. 1 PatG) oder der GM-Eintragung vorbehalten (§ 5 Abs. 4 GMG)

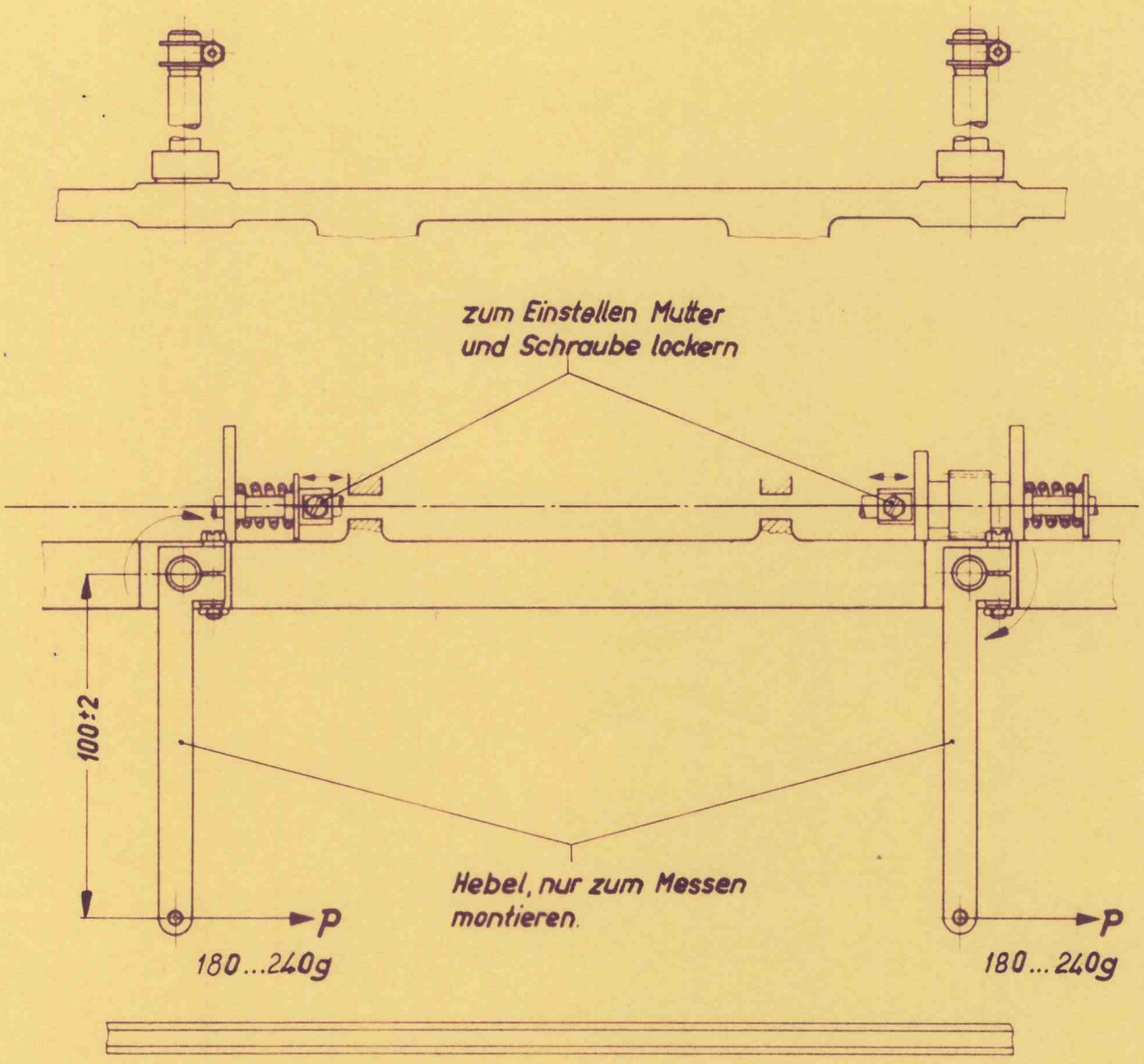

Drehmoment bei laufender
Aufspuleinrichtung messen

Friktionskupplung - Drehmoment Nur zur Information

				1960	Tag	Name	Benennung: Einstellvorschrift für Schnellocher SL 614
				Bearb			
				Gez	3.1.	Hertig	
				Gepr			
				Norm			
3				STANDARD Werk DSt.			Nr. 72
2				ELEKTRIK LP			
1	F			LORENZ KOFSB			Ersatz für:
Ausg.	Änd.-Mitt.-Nr.	Tag	Name				

8.1

Gebr. Wichmann 5000 432/959 FORM ORG. 5734 A 4

Diese Zeichnung ist unser Eigentum. Jede Vervielfältigung, Verwertung oder Mitteilung an dritte Personen ist strafbar, verpflichtet zu Schadenersatz und wird gerichtlich verfolgt. (Urheberrechtsgesetz, Gesetz gegen unlauteren Wettbewerb, BGB) Alle Rechte für den Fall der Patenterteilung (§ 7 Abs. IPG) oder der GM-Eintragung vorbehalten. (§ 5 Abs. 4 GMG)

Durch Verdrehen in dieser Richtung wird die Drehzahl kleiner.

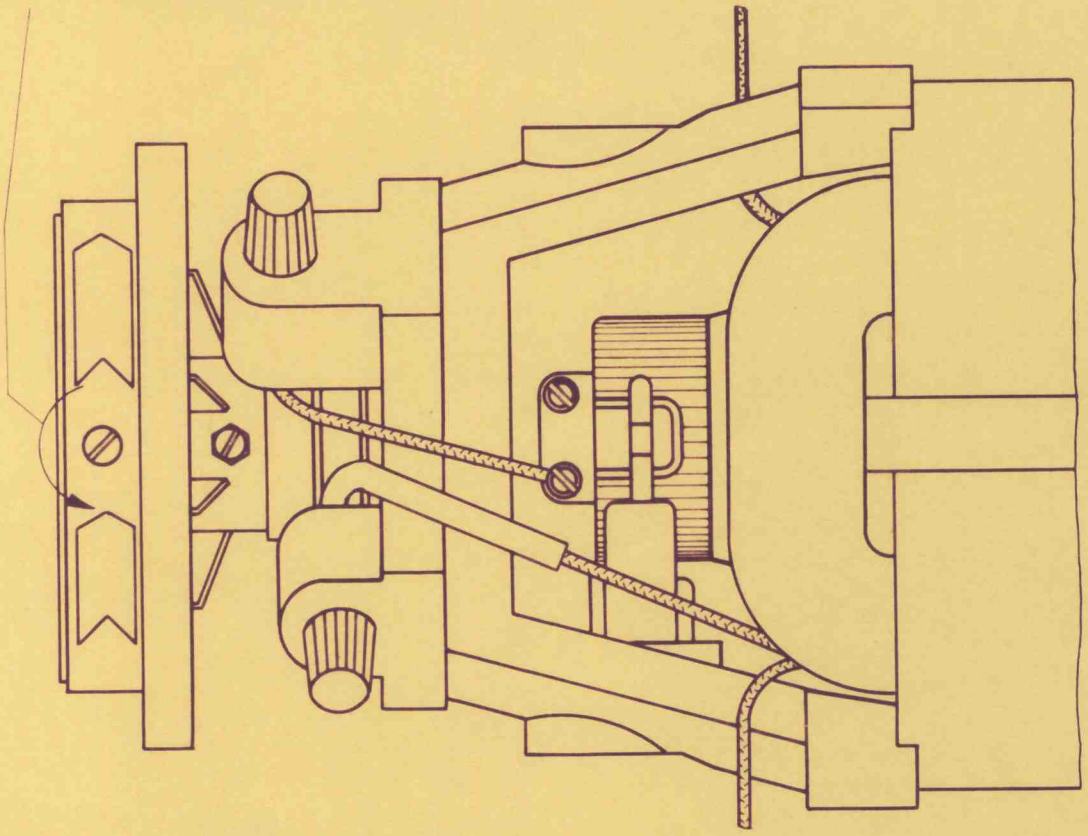

Läuft bei stroboskopischer Beobachtung das Bild in der Drehrichtung, so ist die Drehzahl zu groß. Zulässige Abweichung von 3000 U/min: ± 2% bei 187...242 V~, d.h. eine Umdrehung pro Sekunde in oder gegen Drehrichtung des Motors.

Nur zur Information

Motor – Regler

				1961	Tag	Name	Benennung: Einstellvorschrift f. SL 614
				Bearb			
				Gez.	5.1.	Hertig	
				Gepr.			
				Norm.			
				STANDARD ELEKTRIK LORENZ	Werk/DSt. LP KOFSB		Nr. 76
Ausg.	And.-Mitt.-Nr.	Tag	Name				Ersatz für:

7.2

Gebr. Wichmann 80/60 2000 2 60